MTS Metallbaubeschläge AG
Im Grossherweg 7 · Industrie Nord
CH-8902 Urdorf-Zürich
044 735 34 34
Fax 044 734 51 22
info@mts-urdorf.ch

MTS
Ihr Partner für Metallbaubeschläge

Zugkastenschloss

verzinkt, Falle in Messing, Riegel 2-tourig (2x12 mm), Dornmass 70 mm, mit Ausschnitt für Rund- und Profilzylinder. Mit Ziehknopf MS matt vernickelt, mit Schliesskasten und Holzschrauben. Links/rechts. Angabe erforderlich.

71.1580. . .

Code	Lochung	Richtung
21	Kaba, RZ	links
22	Kaba, RZ	rechts
31	Hahn, PZ	links
32	Hahn, PZ	rechts

RZ PZ

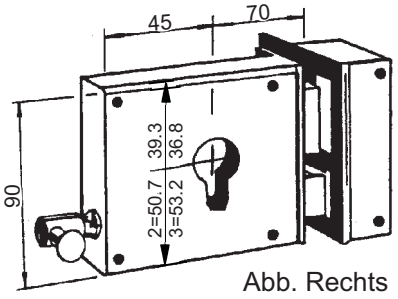

Abb. Rechts

71.1580.

71.1581.00

Zugkasten

verzinkt, mit 4-kt. Nuss 8 mm, mit vernickelter Kette und Haken, passend zu MTS 71.1580.

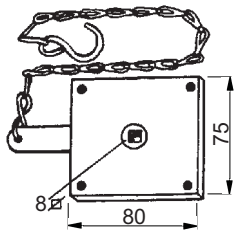

71.1581.00

71.1585.00

Stalltürschloss, Universal

Sichtteile feuerverzinkt, links und rechts, einwärts und auswärts umstellbar, mit 1 Ringschlüssel, mit Schlüsselschild und Schliesskloben.

Ringschlüssel

Guss vernickelt, 130 mm lang.

71.1586. . .

Code: **01 02 05 06**

Weitere Schweifungen auf Anfrage!

BB

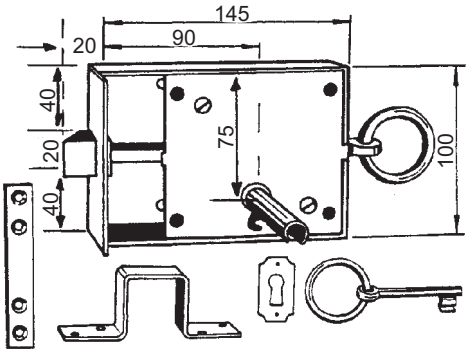

71.1585.00

Tenntorschloss, Partout

verzinkt, links/rechts, einwärts und auswärts anwendbar. Federn aus rostfreiem Stahl, Griff aus schlagfestem Polyamid 6.6, mit 1 Winkelschliessblech und 1 Schliessblech für bündige Türen, verstellbar.

71.1587. . .

Code	Lochung	Ausführung
01	BB	mit 1 Ringschlüssel
0199	BB gleichschl.	mit 1 Ringschlüssel
02	Kaba, RZ	für Halbzylinder

BB RZ

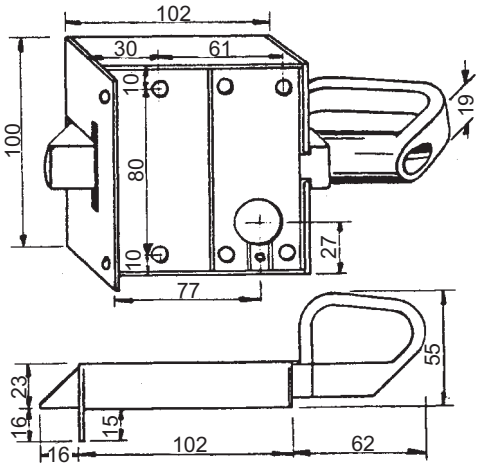

71.1587.

Ringschlüssel

Guss vernickelt, 107 mm lang.

71.1588. . .

Code: **01 02 05 06 09 10**

Technische Änderungen vorbehalten !