044 735 34 34
Fax 044 734 51 22
info@mts-urdorf.ch

MTS Metallbaubeschläge AG
Im Grossherweg 7 · Industrie Nord
CH-8902 Urdorf-Zürich

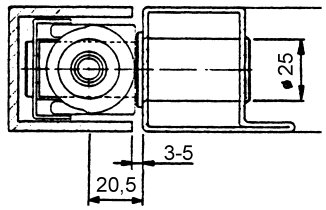

51.1854.10

51.1854.10
Hartmann Lagerbolzen Mod. 50
zu Fallsicherung Mod. 50 MTS 51.1853... (siehe Seite 51.1009)
Bolzen Ø 25 mm, ohne Platte.

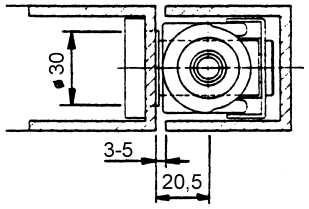

51.1854.20

51.1854.20
Hartmann Lagerbolzen Mod. 50
zu Fallsicherung Mod. 50 MTS 51.1853... (siehe Seite 51.1009)
Bolzen Ø 25 mm, mit Platte.

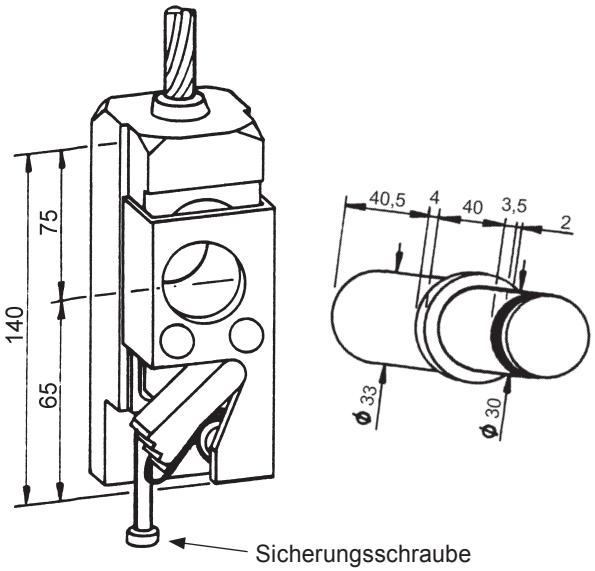

51.1857.

Hartmann Fallsicherung Modell 60,

für Kipp- und Hubtore mit Gegengewicht,
für Flügelgewicht von 600 kg bis max. 2000 kg.
Von der SUVA zugelassen. Passend zu Coulisseneisen 60/55/5 mm (Innenmass 50 mm, zulässige Toleranz +/- 0,5 mm) **nicht verzinkt.** Pro Paar Fangvorrichtungen werden 2 Stück Aufhängebolzen mitgeliefert welche **immer zu verwenden sind.** Das Modell 60 eignet sich für Lasten von 300 - 1000 kp pro Fallsicherung und wird paarweise geliefert.

51.1857. . .

Code	Drahtseil	Torgewicht von	Rollen-Ø
0000	9 - 13 mm	600 - 2000 Kg	mind. 225 mm
9000	Ersatzfedern einzeln, zu Fallsicherung		
9100	einzelner Bolzen		

*** Spezial-Seilrollen 51.1858..., in Stahl mit Kugellager und Spezialstahldrahtseile 51.1859...** mit Endzapfen und Presshülse sind nach Bedarf gesondert zu bestellen. Siehe Katalogseite 51.1011.

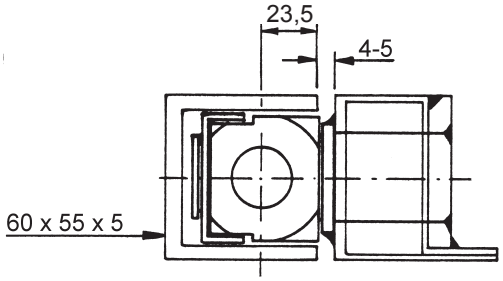

Wichtiger Montagehinweis

Die Coulissenführung ist vor der Montage der Fallsicherung sauber zu reinigen und nach erfolgter Montage leicht einzufetten. Verzinkte Coulisseneisen dürfen nicht verwendet werden.

Sicherungsschraube:

Die Sicherungsschraube ist nach der Tormontage unbedingt zu entfernen. Die Funktionstüchtigkeit der Fallsicherung ist nur gewährleistet, wenn die Montagevorschrift befolgt wird.