MTS
Ihr Partner für Metallbaubeschläge

044 735 34 34
Fax 044 734 51 22
info@mts-urdorf.ch

MTS Metallbaubeschläge AG
Im Grossherweg 7 · Industrie Nord
CH-8902 Urdorf-Zürich

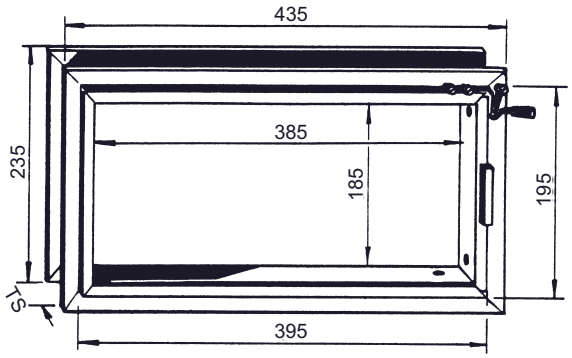

51.1829.

Garagentorfenster ALUPLEX

für waagrechte Montage, mit Plexiglas-Schieber,
mit LM-Rahmen gestossen zum nachträglichen Einbau und verschrauben. Technisch farblos eloxiert.
Mit Arretierungsfeder für Schieber.

51.1829. . .

Code	Typ	für Türstärke	Montage	Abmessung
15	B	**15 mm**	waagrecht	435 x 235 mm
21	B	**20 mm**	waagrecht	435 x 235 mm

80	**Ersatz-Plexiglas-Schieber, 402 x 196 mm,** einzeln passend zu 51.1829.15, 20, 21, 23, 32, 50 und 51.1830.20

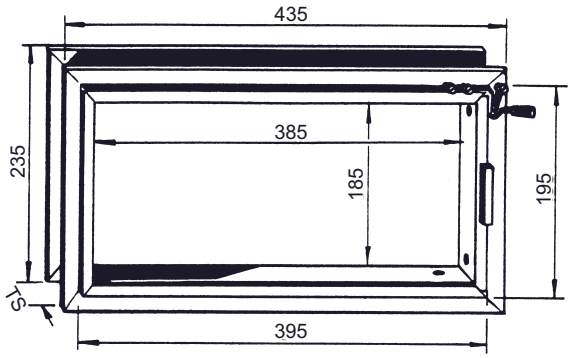

51.1829.

Garagentorfenster ALUPLEX

für waagrechte Montage, mit Plexiglas-Schieber,
mit LM-Rahmen in Gehrung geschnitten und vernietet, technisch farblos eloxiert. Mit Arretierungsfeder für Schieber.

51.1829. . .

Code	Typ	für Türstärke	Abmessung
20	A	**20 mm**	435 x 235 mm

Demontierbar zum nachträglichen Einbau

23	A	**40 mm**	435 x 235 mm
32	A	**32 mm**	435 x 235 mm

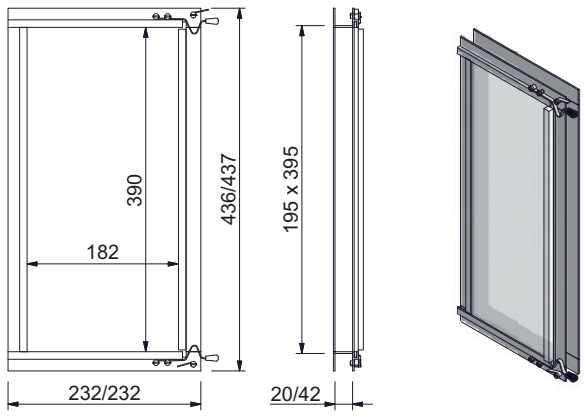

51.1829.40
51.1829.42

51.1829.40
Garagentorfenster ALUPLEX

für senkrechte Montage, mit Plexiglas-Schieber für seitliche Öffnung mit 2 Arretierungsfedern. **Mit LM-Rahmen gestossen zum nachträglichen Einbau** und Verschraubung.
Technisch farblos eloxiert. Lieferung erfolgt in Einzelteilen.

Typ B, für Türstärke: 20 mm
Aussenmasse: 232 x 436 mm

51.1829.42
Garagentorfenster ALUPLEX

für senkrechte Montage, mit Plexiglas-Schieber für seitliche Öffnung mit 2 Arretierungsfedern. **Mit LM-Rahmen in Gehrung geschnitten zum nachträglichen Einbau** und Verschraubung. Technisch farblos eloxiert.

Typ B, für Türstärke: 42 mm
Aussenmasse: 232 x 437 mm

51.1829.490
Ersatz-Plexiglas-Schieber 402 x 196 mm,

passend zu 51.1829.40 und 51.1829.42 mit 2 Kerben für beide Arretierungspositionen, für seitliche Öffnung, einzeln.

Technische Änderungen vorbehalten !