MTS
Ihr Partner für Metallbaubeschläge

044 735 34 34
Fax 044 734 51 22
info@mts-urdorf.ch

MTS Metallbaubeschläge AG
Im Grossherweg 7 · Industrie Nord
CH-8902 Urdorf-Zürich

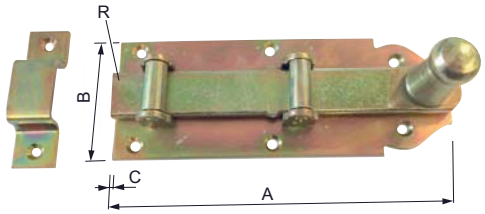

48.0394.

Rollenstossriegel,

Eisen gelb verzinkt, flache Auflage, Riegel gerade mit Kloben.

48.0394. . .

Code	A mm	B mm	C mm	R mm	Hub
160	160	60	2	22/6	43 mm
180	180	60	2	22/6	48 mm
200	200	65	2	25/6	63 mm

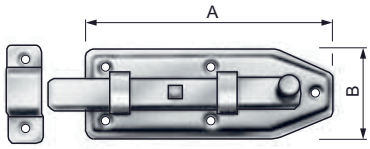

48.0393.0.
48.0393.4.

Stossriegel, leichte Ausführung,

Stahl verzinkt oder Edelstahl rostfrei, Riegel gerade, mit Flachkloben.

48.0393.0. . . Stahl verzinkt
48.0393.4. . . Edelstahl rostfrei ER

Code	Länge	Grundplatte (BxA)	Hub
080	80 mm	30 x 80 x 1,2 mm	18 mm
100	100 mm	35 x 100 x 1,2 mm	30 mm

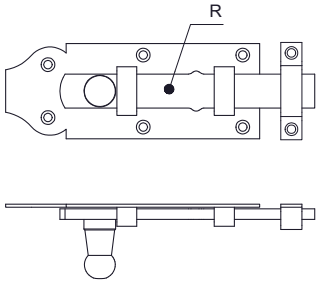

48.0396.

Stossriegel, Stahl rostfrei ER

Werkstoff 1.4301, mit geradem Riegel und flachem Kloben.

48.0396. . .

Code	Länge	Grundplatte	R mm	Hub
100	100 mm	40 x 100 x 2,5 mm	16 x 5	16 mm
120	120 mm	45 x 120 x 2,5 mm	16 x 5	29 mm
140	140 mm	52 x 140 x 3,0 mm	19 x 5	34 mm

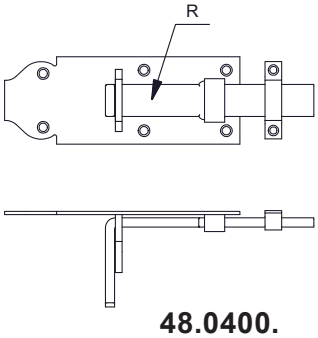

48.0400.

Stossriegel, Stahl rostfrei ER

Werkstoff 1.4301, mit geradem Riegel, für Vorhangschloss vorbereitet mit Bohrung, mit flachem Kloben.

48.0400. . .

Code	Länge	Grundplatte	R mm	Bohrung	Hub
100	100 mm	40 x 100 x 2,5 mm	16 x 5	ø 9 mm	29 mm
120	120 mm	45 x 120 x 2,5 mm	16 x 5	ø 9 mm	35 mm
140	137 mm	55 x 137 x 3,0 mm	19 x 5	ø 10 mm	44 mm

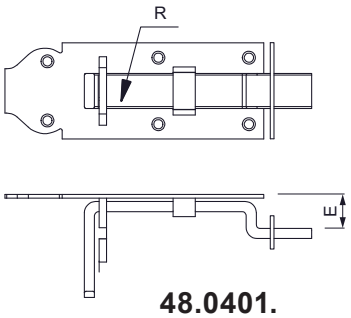

48.0401.

Stossriegel, Stahl rostfrei ER

Werkstoff 1.4301, mit gekröpftem Riegel, Kröpfung E = 16 mm mit Schliessblech für Vorhangschloss vorbereitet mit Bohrung.

48.0401. . .

Code	Länge	Grundplatte	R mm	Bohrung	Hub
100	100 mm	40 x 100 x 2,5 mm	16 x 5	ø 10 mm	24 mm
120	120 mm	45 x 120 x 2,5 mm	16 x 5	ø 10 mm	27 mm
140	140 mm	52 x 137 x 3,0 mm	19 x 5	ø 12 mm	30 mm

Technische Änderungen vorbehalten !