**MTS Metallbaubeschläge AG**
Im Grossherweg 7 · Industrie Nord
**CH-8902 Urdorf-Zürich**

044 735 34 34
Fax 044 734 51 22
info@mts-urdorf.ch

MTS
Ihr Partner für Metallbaubeschläge

## Falttortreibriegel 240 x 70 mm

mit RZ oder PZ-Lochung, **nicht automatisch schliessend "NA" oder automatisch schliessend "A",** ohne Innenauslöser mit seitlichem Schlaufengriff in TG, Ausladung 39 mm, Rest Stahl promatverzinkt, mit Anschraubplatte gelocht für SKSchrauben M6, geeignet für Profil 50 mm Breite, Gängigkeit stufenlos einstellbar, **für Flachstangen 30 x 10 mm Hub 42 mm.**

RZ PZ

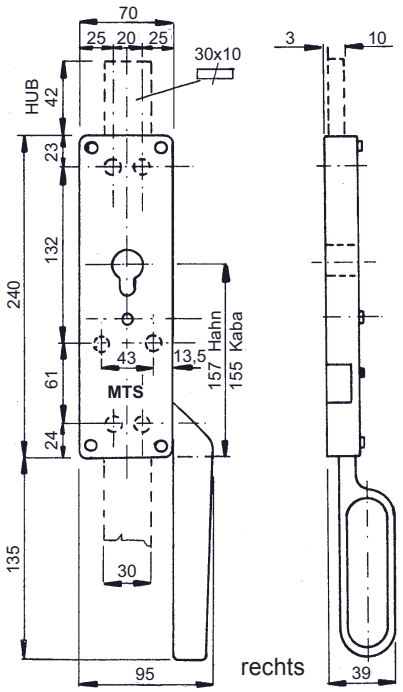


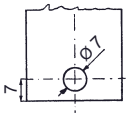


**Wichtig:**
Bohrung in Verschlussstange nach dieser Skizze.

**48.8721./48.8722.**

**48.8721. . .** **"NA" nicht automatisch schliessend**
**48.8722. . .** **"A" automatisch schliessend**

| Code | Lochung | Funktionen | Ausführung |
|---|---|---|---|
| **21** | RZ Ø 22 mm | **"NA" od. "A"** | links |
| **22** | RZ Ø 22 mm | **"NA" od. "A"** | rechts (wie Abb.) |
| **31** | PZ Ø 17 mm | **"NA" od. "A"** | links |
| **32** | PZ Ø 17 mm | **"NA" od. "A"** | rechts (wie Abb.) |

**Funktion 48.8721. "NA" nicht automatisch schliessend**
Durch ganze Drehung mit dem Zylinderschlüssel wird das Schloss entriegelt und kann mit dem Schlaufengriff betätigt werden bis es wieder verriegelt wird.

**Funktion 48.8722. "A" automatisch schliessend**
Durch Vierteldrehung mit dem Zylinderschlüssel wird das Schloss entriegelt und kann mit dem Schlaufengriff einmal betätigt werden und ist anschliessend wieder automatisch verriegelt.

**Info:** Es dürfen nur Doppelzylinder eingesetzt werden.

---

## Falttortreibriegel 240 x 70 mm

**beidseitig mit Schlaufengriffe innen TG, aussen LM F1 elox. und LM F1 eloxiertem Aussen-Langschild,** Rest promatverzinkt, mit Anschraubplatte gelocht für SKSchrauben M6, geeignet für Profil 50 mm Breite, Gängigkeit stufenlos einstellbar, **ohne Abschliessvorrichtung. Für Flachstangen 30 x 10 mm Hub 42 mm.**

**48.8725.01** **links**
**48.8725.02** **rechts (wie Abbildung)**

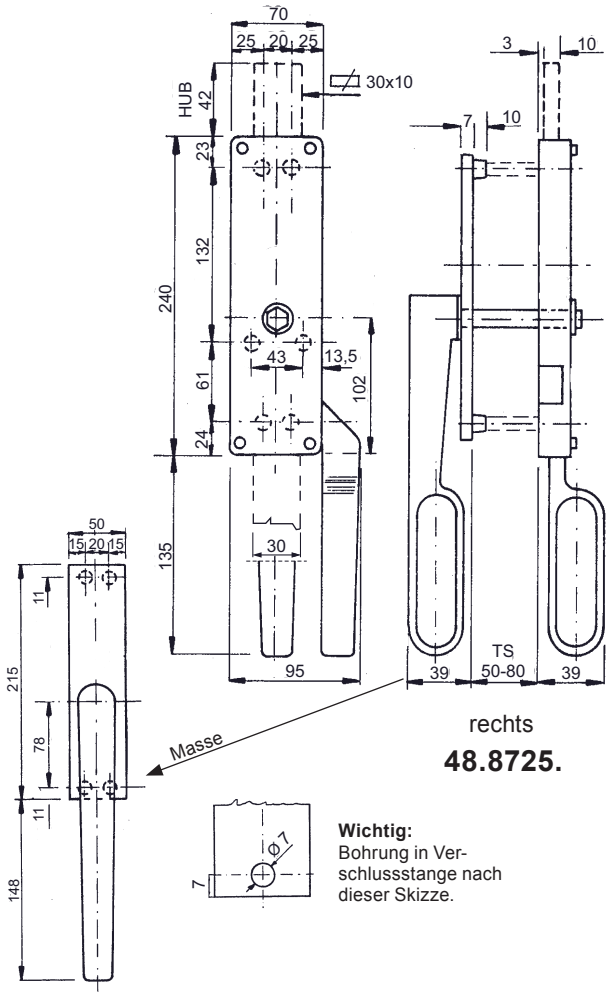


**Wichtig:**
Bohrung in Verschlussstange nach dieser Skizze.

Technische Änderungen vorbehalten !