MTS
Ihr Partner für Metallbaubeschläge

044 735 34 34
Fax 044 734 51 22
info@mts-urdorf.ch

MTS Metallbaubeschläge AG
Im Grossherweg 7 · Industrie Nord
CH-8902 Urdorf-Zürich

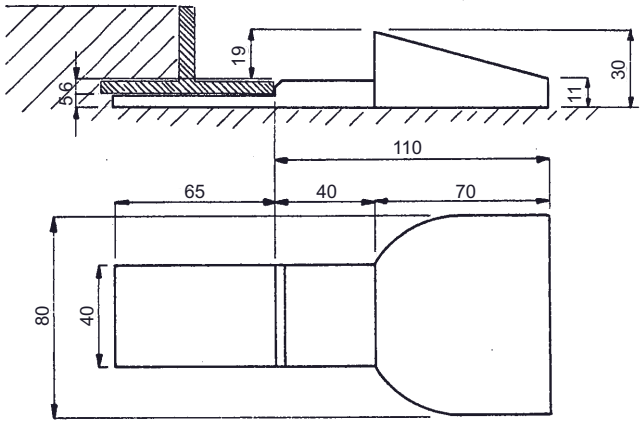

47.4328.00

47.4328.00

MIKO Einlaufkloben TG roh

für untere Führungsrolle Ø 70 mm, zu Schwellen-T 47.4810.06 sowie zu Stahlrohr 47.4807.06, 40/30/3 mm (4328)

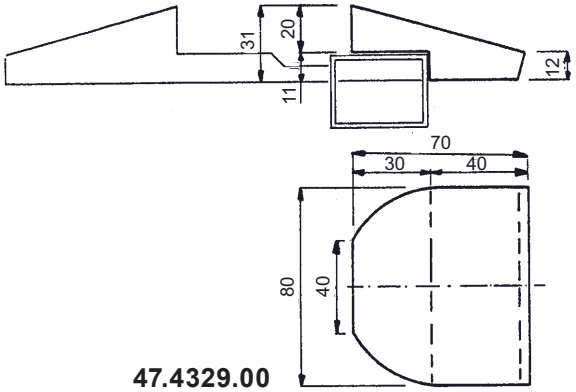

47.4329.00

47.4329.00

MIKO Einlaufkloben TG roh

für untere Führungsrolle Ø 70 mm, für schwellenlose Ausführung mit Stahlrohr 47.4807.06, 40/30/3 mm (4329)

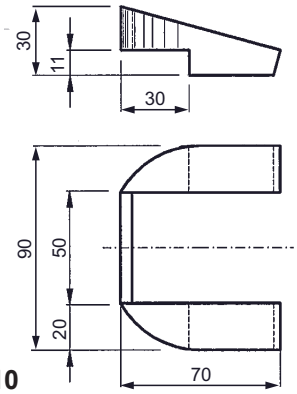

47.4329.10

47.4329.10

MIKO Verschlussnocken TG roh

zu Fallenführung mit MIKO-Verschluss für schwellenlose Ausführung 47.4806/4807/4808/4809 (4329/S)

Montagebeispiele

Untere Führungsrolle

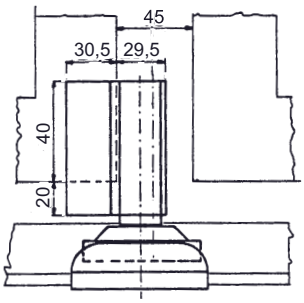

MTS 47.4327.71

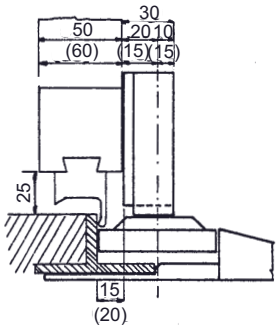

MTS 47.4327.71
MTS 47.4327.70
MTS 47.4328.00

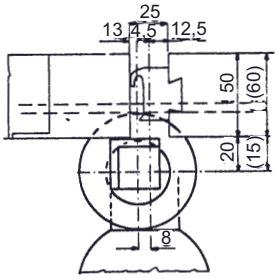

MTS 47.4327.70
MTS 47.4328.00

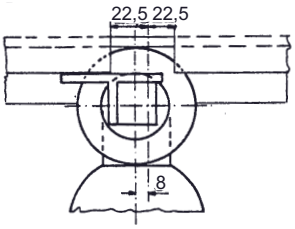

MTS 47.4327.71
MTS 47.4328.00

Technische Änderungen vorbehalten !