MTS Metallbaubeschläge AG
Im Grossherweg 7 · Industrie Nord
CH-8902 Urdorf-Zürich
044 735 34 34
Fax 044 734 51 22
info@mts-urdorf.ch

MTS
Ihr Partner für Metallbaubeschläge

Transporthänger-Standard

doppelpaarig mit Querrollen für Einzeltransport und Traversenanfertigung, kurvengängig, Stahl galvanisch verzinkt.

45.7224. . . für Standard Temperatur von -15°C bis max. +115°C (T/F)
45.7226. . . für hohe Temperatur -30°C bis max. +250°C (T/F/K)

Code	für Profil	A min.*	A NORM	B mm	C mm	L min.	M	Ø mm	Tragkraft pro Hänger	Helm
03	Helm 300	70	**70**	70	32	66	M12	27,9	40 kg	1314 T/F-T/F/K
04	Helm 400	85	**120**	90	40	78	M16	34	80 kg	1414 T/F-T/F/K
05	Helm 500	120	**165**	100	50	103	M20	48	200 kg	1514 T/F-T/F/K
06	Helm 600	145	**200**	140	62	126	M24	60	400 kg	1614 T/F-T/F/K

* Mass A ist in jeder gewünschten Länge lieferbar!

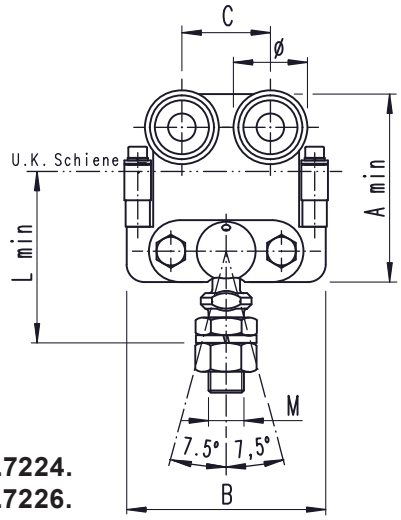

45.7224.
45.7226.

Transporthänger-Standard

doppelpaarig für Einzeltransport und Traversenanfertigung, **nicht kurvengängig,** mit Achsbolzen, Stahl galvanisch verzinkt.

45.7228. . .

Code	für Profil	A mm	B mm	C mm	ØD1	ØD2	L mm	Tragkraft pro Hänger	Helm
04	Helm 400	65	30	52	34	16	100	125 kg	1418
05	Helm 500	76	35	66	48	20	130	250 kg	1518
06	Helm 600	91,5	35	75	60	22	150	500 kg	1618
07	Helm 700	117	45	105	89	26	214	1000 kg	1718

Info: Laufrollen für Umgebungstemp. von -15°C bis +115°C, Standard
Laufrollen für Umgebungstemp. von -30°C bis +250°C, Ausf. K

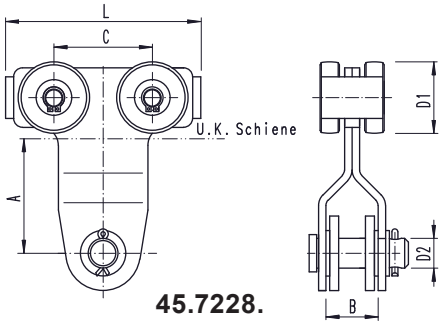

45.7228.

Transporthänger-Standard

doppelpaarig mit Lasthaken für Einzeltransport, **nicht kurvengängig,** Stahl galvanisch verzinkt.

45.7230. . .

Code	für Profil	e mm	H mm	L mm	Lasthaken	max. Traglast pro Hänger	Helm
04	Helm 400	73	138	100	LA-23/1-340-	125 kg	1418
05	Helm 500	87	163	130	LA-23/2-450-	250 kg	1518
06	Helm 600	82	174	150	0 5180 00 05-500-	500 kg	1618
07	Helm 700	92	209	214	0 5180 00 10-1000-	1000 kg	1718

Info: Laufrollen für Umgebungstemp. von -15°C bis +115°C, Standard
Laufrollen für Umgebungstemp. von -30°C bis +250°C, Ausf. K

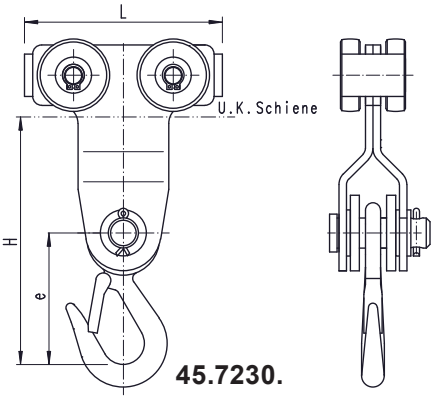

45.7230.

Transporthänger-Standard

einpaarig für Einzeltransport, für bauseitige Sonderkonstruktion, Platte Stahl blank, kurvengängig, Rollen Stahl galvanisch verzinkt.
(Bisherige Nr. 49.7210.)

45.7210. . .

Code	für Profil	A mm	B mm	ØD1 mm	Tragkraft pro Hänger	Helm
01	Helm 100	23	25	22	10 kg	1111 S
03	Helm 300	25	30	27,5	20 kg	1311 S
04	Helm 400	34	40	34	40 kg	1411 S
05	Helm 500	34	50	48	100 kg	1511 S
06	Helm 600	42,5	70	60	200 kg	1611 S
07	Helm 700	48	100	89	400 kg	1711 S

Info: Laufrollen für Umgebungstemp. von -15°C bis +115°C, Standard
Laufrollen für Umgebungstemp. von -30°C bis +250°C, Ausf. K

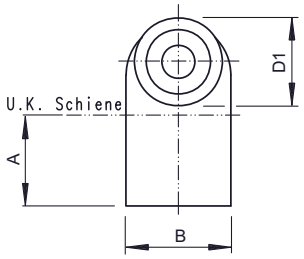

45.7210.

Technische Änderungen vorbehalten !