MTS Metallbaubeschläge AG
Im Grossherweg 7 · Industrie Nord
CH-8902 Urdorf-Zürich
044 735 34 34
Fax 044 734 51 22
info@mts-urdorf.ch

MTS
Ihr Partner für Metallbaubeschläge

36.5720.41

Halbolive, Edelstahl 1.4301 matt,
mit Vierkant-Dorn 7/7 x 7 mm und loser Spezial-Rosette. (5720)

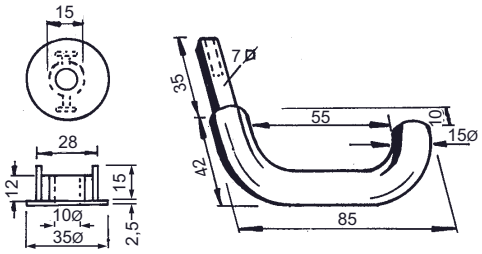

36.5720.41

Oliven-Griffe, ZN matt vernickelt, mit
7 mm Vierkantdorn, fest drehbar montiert auf quadratischer Rosette.

36.3425. . .

Code	Ausführung	Schlüssel pro Olive
00	verschieden-schliessend Schlüssel einseitig gefräst	2 Stk.
01	verschieden-schliessend Schlüssel beidseitig gefräst	2 Stk.
019	gleichschliessend	2 Stk.
026	Blindolive mit schwarzem Pfropfen	-

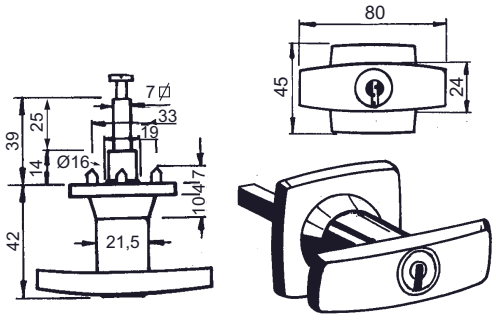

36.3425.

Oliven-Griffe, ZN verchromt, mit gerader
Zunge, L-24 mm, Breite 23 mm, Dicke 4 mm, in verschieden Ausführungen (1084/911-91)

36.1084. . . mit Zylinder immer je 2 Schlüssel pro Olivengriff

Code	Ausführung
00	Blind-Olivengriff, ohne Schlüssel
10	Zylinder-Olive, versch.-schliessend
90	Zylinder-Olive, gleichschliessend

Weitere Varianten siehe Katalogseite 31.1136

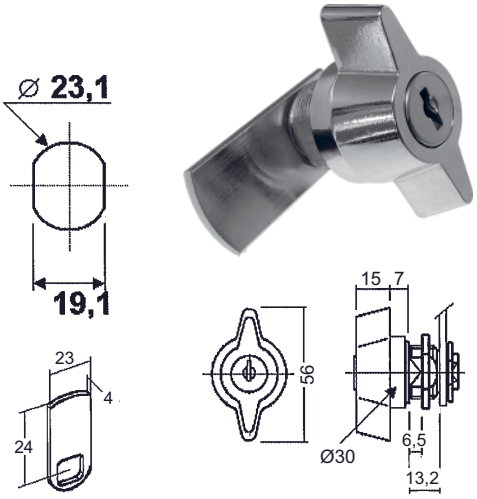

36.1084.

Zylinder-Oliven, poliert verchromt,
fest drehbar auf ellipsenförmige Rosette montiert, mit Vierkantdorn 7 x 105 mm, massive Ausführung.

36.3429. . . mit Olive werden immer 2 Schlüssel geliefert.

Code	Ausführung	Alte Nummer
1000	verschiedenschliessend	36.3428.01
1001	gleichschliessend 1001	36.3428.SY22
1010	gleichschliessend 1010	36.3428.SY44

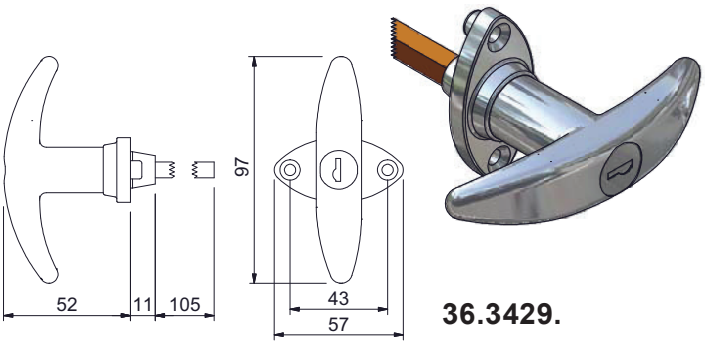

36.3429.