MTS Metallbaubeschläge AG
Im Grossherweg 7 · Industrie Nord
CH-8902 Urdorf-Zürich
044 735 34 34
Fax 044 734 51 22
info@mts-urdorf.ch

MTS
Ihr Partner für Metallbaubeschläge

Stangengriff Ø 30 mm für Modularen-Zusammenbau

in verschiedene Längen, für senkrechte oder waagerechte Anwendungen. Durch den grossen Durchmesser des Rohres ist ein sicheres und festes Zugreifen gewährleistet. Passgenauer und fester Sitz des Rohrs in der Mittelstütze und den Endstützen. Ab einer Rohrlänge von 466 mm zusätzlich eine Mittelstütze zu verwenden. Befestigung von innen mit M8 Sechskanntschraube und Mutter oder von aussen mit M8 Zylinderschraube und Mutter.

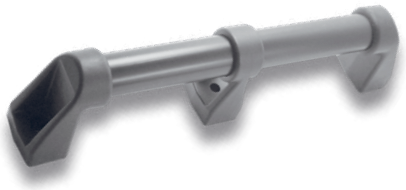

Werkstoffe:

a) Endstücke: PA, schwarz
b) Wandstücke: PA, schwarz
c) Mittelstücke: PA, schwarz
z) Rohr: Stahl, PVC ummantelt, schwarz

Anmerkungen
Um das Gesamtmass zu erhalten müssen zur Rohrlänge 68 mm dazugerechnet werden.

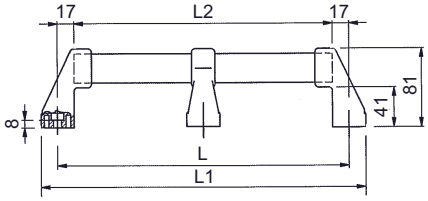

35.1096. . . Befestigungen für Stangengriff und Zubehör

Code	Griffelement	Ausführung	L in mm	L1 in mm	L2 in mm	Dirak
0101	a) Endstück	PA, schwarz	—	—	—	z) 213-0101
0102	c) Mittelstütze	PA, schwarz	—	—	—	z) 213-0102
0107	b) Wandstück	PA, schwarz	—	—	—	z) 213-0107
0401	z) Stahlrohr 266mm	PVC schwarz	300	334	266	z) 213-0401
0402	z) Stahlrohr 366mm	PVC schwarz	400	434	366	z) 213-0402
0403	z) Stahlrohr 466mm	PVC schwarz	500	534	466	z) 213-0403
0404	z) Stahlrohr 566mm	PVC schwarz	600	634	566	z) 213-0404
0405	z) Stahlrohr 666mm	PVC schwarz	700	734	666	z) 213-0405
0406	z) Stahlrohr 766mm	PVC schwarz	800	834	766	z) 213-0406
0407	z) Stahlrohr 2500mm	PVC schwarz	—	—	—	z) 213-0407

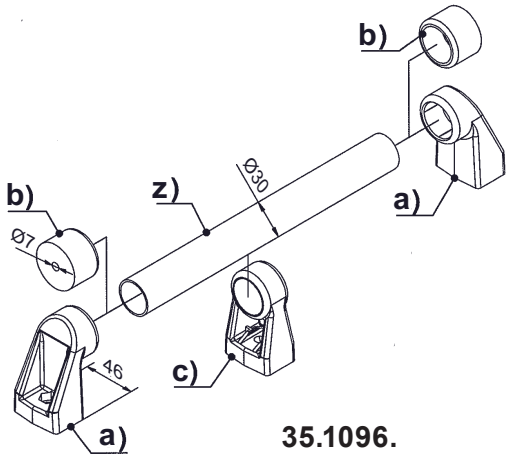

35.1096.

Stangengriff, abgewinkelt. Der abgewinkelte Handgriff

mit Ø 30 mm kann durch unterschiedliche Rohrlängen variabel gestaltet werden. Für senkrechte oder waagerechte Anwendungen. Durch den grossen Durchmesser des Rohrs ist ein sicheres und festes Zugreifen gewährleistet. Passgenauer und fester Sitz des Rohrs in den Endstützen. Um das Gesamtmass zu erhalten müssen zur Rohrlänge 10 mm dazugerechnet werden.
Dieser Griff eignet sich besonders für grosse und schwere Türen sowie Kommandogehäuse.
Befestigung von innen mit M8 Sechskantschraube und Mutter oder von aussen mit M8 Zylinderschraube und Mutter.

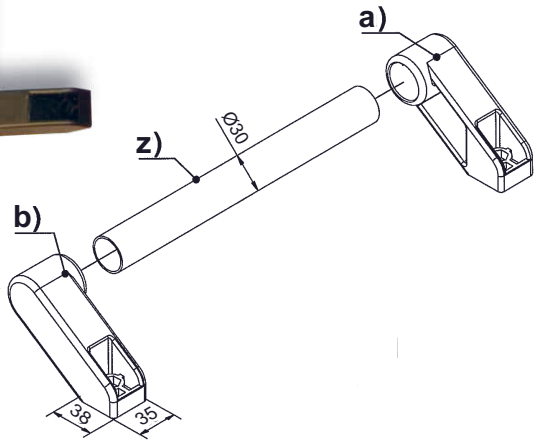

Werkstoffe:

a) und b) Endstücke: PA, schwarz
z) Rohr: Stahl, PVC ummantelt, schwarz

Anmerkungen zu Stangengriff 35.1096,
Bei Bedarf b) Wandstück 35.1096.0107
c) Mittelstütze 35.1096.0102

35.1097. . . Befestigungen für Stangengriff

Code	Griffelement	Ausführung	Dirak
0103	Endstück gewinkelt, rechts	PA, schwarz	213-0103.03
0104	Endstück gewinkelt, links	PA, schwarz	213-0104.03

35.1097. . . z) Stahl-Rohr, PVC ummantelt, schwarz

Code	z) Stahlrohr	L in mm	L1 in mm	L2 in mm	Dirak
0401	266 mm	241	276	266	z) 213-0401
0402	366 mm	341	376	366	z) 213-0402
0403	466 mm	441	476	466	z) 213-0403
0404	566 mm	541	576	566	z) 213-0404
0405	666 mm	641	676	666	z) 213-0405
0406	766 mm	741	776	766	z) 213-0406
0407	2500 mm	2475	2510	2500	z) 213-0407

Info: Um das Gesamtmass zu erhalten müssen zur Rohrlänge 10 mm dazugerechnet werden.

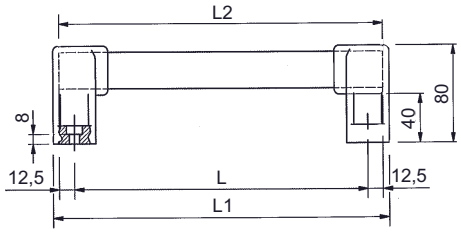

35.1097.

Technische Änderungen vorbehalten !