MTS Metallbaubeschläge AG
Im Grossherweg 7 · Industrie Nord
CH-8902 Urdorf-Zürich
044 735 34 34
Fax 044 734 51 22
info@mts-urdorf.ch

MTS
Ihr Partner für Metallbaubeschläge

Bügelgriff aus Leichtmetall-Flachmaterial gebogen,
sauber bearbeitet mit Sackgewinde M4, matt gebürstet, mit 2 Kreuzschlitz-Schrauben mit Flachkopf M4x25 mm, Stahl verzinkt.

35.3130. . . aus Leichtmetall-Flachmaterial 20x6 mm LM matt gebürstet

Code	L Länge	D Lochdistanz	E Höhe	Marke
01090	90,5 mm	84 mm	32 mm	MTS
02110	110,6 mm	105 mm	34 mm	MTS
03120	120,0 mm	114 mm	35 mm	MTS

35.3130. . . aus Leichtmetall-Flachmaterial 25x6 mm LM matt gebürstet

Code	L Länge	D Lochdistanz	E Höhe	Marke
04125	125 mm	118 mm	35 mm	MTS
90425	Kreuzschlietzschraube M4x25 mm, Flachkopf (o. Abb)			

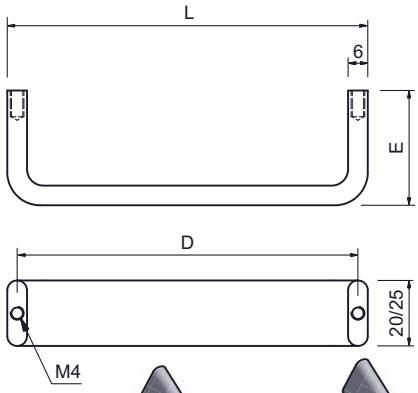

35.3130.

Bügelgriff aus Aluminium, halbrund, eloxiert naturton
(silber) F1. Massiver Aluminium Griff, modernes Industriedesign. Für senkrechte oder waagerechte Anwendungen. Ohne Schraubenlieferung.

35.1052. . . Für Befestigung mittels M6 Schrauben

Code	L1-Länge	L-Lochdistanz	L2-Innere Weite	H-Höhe	H1-Höhe	Dirak
0122	122 mm	112 mm	102 mm	50 mm	40 mm	213-0513.112
0138	138 mm	128 mm	118 mm	50 mm	40 mm	213-0513.128
0170	170 mm	160 mm	150 mm	50 mm	40 mm	213-0513.160

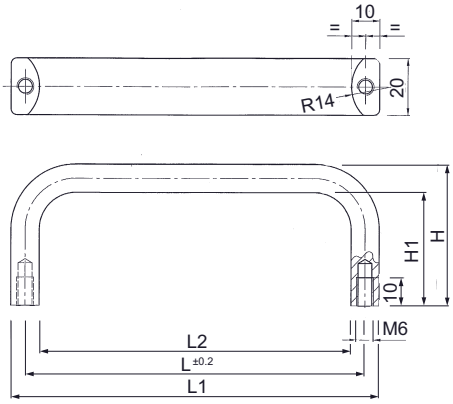

Verwendbar für:
Griffe für Maschinenbau, Gerätebau, Elektroindustrie, Krankenhausbereich, Medizin- und Nahrungsmitteltechnik geeignet.

35.1052.

Bügelgriff, Ellipse, massiver Aluminium Griff
mit modernem Industriedesign. Diese Griffe sind für Krankenhausbereiche, Medizin- und Nahrungsmitteltechnik geeignet. Für senkrechte oder waagerechte Anwendungen. Aluminium, eloxiert naturton (silber)

35.1092. . . Für Befestigung mittels M8 Schrauben, ohne Schraubenlieferung.

Code	L1-Länge	L-Lochdistanz	L2-Innere Weite	H-Höhe	H1-Höhe	Dirak
0142	142 mm	128 mm	114 mm	55 mm	41 mm	213-0514.128
0174	174 mm	160 mm	146 mm	55 mm	41 mm	213-0514.160

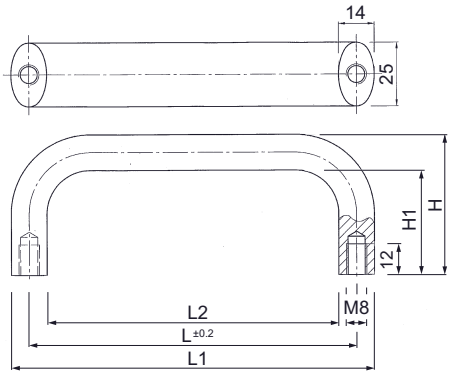

35.1092.

Technische Änderungen vorbehalten !