**MTS Metallbaubeschläge AG**
Im Grossherweg 7 · Industrie Nord
**CH-8902 Urdorf-Zürich**
044 735 34 34
Fax 044 734 51 22
info@mts-urdorf.ch

MTS
Ihr Partner für Metallbaubeschläge

## Stangenschloss, GDZn, roh oder PA schwarz,

für die Einbauöffnung A 25 x 50 mm. Ausrüstbar mit Schlüsselschild, Griffelementen oder Schwenkhebel. Mit oder ohne Zunge zu montieren. Zum Einbau innerhalb des Dichtungsbereiches von Gehäusen. Im Kantungsbereich auch ausserhalb der Dichtung einsetzbar. Durch Wenden rechts / links einsetzbar. Bewegungsweg (BW). Montageart: anschraubbar.

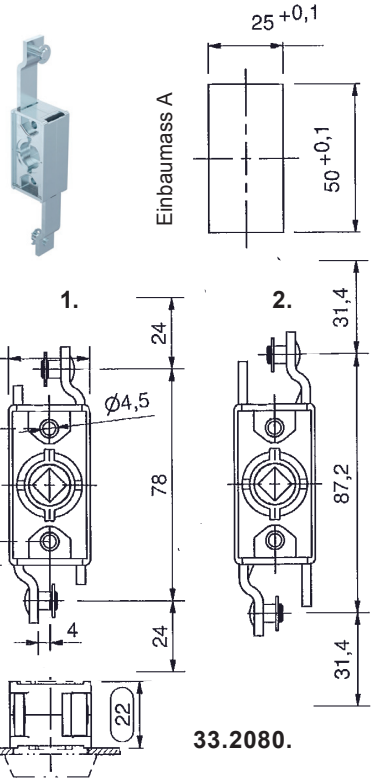


**Werkstoffe:**

**-Gehäuse**: GDZn, roh oder PA schwarz
**-Ritzel**: GDZn
**-Stangen:** Stahl, verzinkt
**-Erdung:** durch Erdungsfeder (optional)
**-Anmerkungen:** 1. Hub 24 mm, 2. Hub 31.4 mm

**33.2080. . . GDZn, roh, für Einbauöffnung A: 25 x 50 mm passend für (RS) Rund- oder (FS) Flachstangen.**

| Code | BW | Hub | Gehäuse | Ritzel | Ausführung | Dirak |
|---|---|---|---|---|---|---|
| **9001** | 135° | 24 mm | GDZn, roh | GDZn | für Betätigungen | 208-9001 |
| **9008** | 180° | 31,4 mm | GDZn, roh | GDZn | für Betätigungen | 208-9008 |

**33.2080. . . PA schwarz, für Einbauöffnung A: 25 x 50 mm passend für (RS) Rund- oder (FS) Flachstangen.**

| Code | BW | Hub | Gehäuse | Ritzel | Ausführung | Dirak |
|---|---|---|---|---|---|---|
| **9051** | 135° | 24 mm | PA schw. | GDZn | für Betätigungen | 208-9051 |
| **9058** | 180° | 31,4 mm | PA schw. | GDZn | für Betätigungen | 208-9058 |

**33.2080. . . Betätigungen, GDZn, verchromt, mit Rastscheibe und Sperrzahnschraube M6 x 10, passend zu obigen Stangenschloss**

| Code | 9201 | 9202 | 9203 | 9204 | 9205 | 9206* | 9207 | 9219** | 9218** |
|---|---|---|---|---|---|---|---|---|---|
| **Ausf.:** | ⊡ 6 mm | ⊡ 7 mm | ⊡ 8 mm | ◬ 7 mm | ◬ 8 mm | Db3 | Db5 | ⊡ 8 mm | ◬ 7 mm |
| **Dirak:** | 208-9201 | 208-9202 | 208-9203 | 208-9204 | 208-9205 | 208-9206 | 208-9207 | 208-9219 | 208-9218 |

Info: **9206*** mit Edelstahldorn und **9219** + **9218**** Edelstahl 1.4305

**33.2080.1201.4** Erdungsfeder, Edelstahl 1.4310 (208-1201.4)

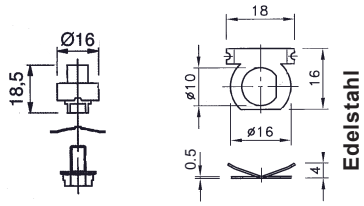


**Betätigungen 33.2080. . .** **Erdungsfeder 33.2080.1201.4**

## Schlüsselschilder für Betätigungen 33.2080.,

siehe oben, mit 2 Sperrzahnschrauben u. 2 Rastscheiben

**33.2080.9301*** PA schwarz, für Vkt. Dkt. u. Daimler Benz (208-9301)
**33.2080.9302*** PA schwarz, für Doppelbart (208-9302)
**33.2080.9304*** Edelstahl 1.4401, für Betätigungen 9218/9219
*Abmessung 30,5x57x7,5 mm (208-9304)
**33.2080.9305** SOFTLINE, für Vkt. Dkt. Dbt, PA, schwarz (208-9305)

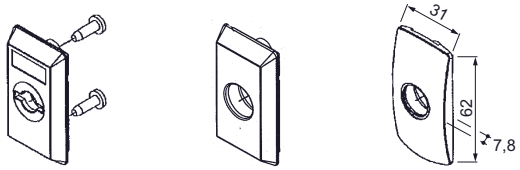


**33.2080.9301** **33.2080.9302** **33.2080.9304** **33.2080.9305**

## 33.2080.9025

### Stangenschloss, Edelstahl 1.4401,

für Einbauöffnung A-25 x 50 mm, für (FS) Flachstangen zum Einbau innerhalb des Dichtungsbereiches von Gehäusen. Ausrüstbar mit Schlüsselschild, Griffelementen oder Schwenkhebeln. Durch wenden ist dieses Stangenschloss rechts oder links einsetzbar. Bewegungsweg 135° (BW). Montage anschraubbar. (208-9025)

**Werkstoff:**

-Schloss, Stangen, Betätigungen, Schlüsselschild, Zungen, Adapter, Stangen und Erdungsfeder: Edelstahl 1.4401
-Auflaufschuh: PA, schwarz

→ Für Einbauöffnung C-25x50x50x50 mm, Stangenschloss MTS 33.2080.9024, mit verlängertem Stangenschloss, im Edelstahl 1.4401, siehe Seite 33.1232.

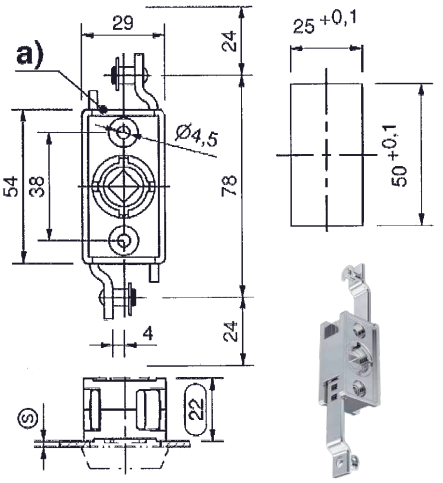


**33.2080.9025**

Technische Änderungen vorbehalten !