MTS Metallbaubeschläge AG
Im Grossherweg 7 · Industrie Nord
CH-8902 Urdorf-Zürich
044 735 34 34
Fax 044 734 51 22
info@mts-urdorf.ch

MTS
Ihr Partner für Metallbaubeschläge

Rundstangen Ø 8 mm für Adapter, mit Auflaufrollen

PA, schwarz. Rundstangen: Stahl, verzinkt oder Edelstahl 1.4301
in Lagerlängen ab Lager lieferbar, ohne Adapter.

31.1049. . . Stahl, verzinkt, Ø 8 mm, mit Auflaufrollen einseitig kürzbar

Seite 31.1117, Shop 31.02

Code	03	04	05	06	07	08	09
Länge	600 mm	700 mm	800 mm	900 mm	1000 mm	1100 mm	1200 mm
Dirak	201-9002	201-9020	201-9003	201-9020	201-9004	201-9020	201-9005

31.1049. . . Edelstahl 1.4301, Ø 8 mm, mit Auflaufrollen einseitig kürzbar

Seite 31.1110, Shop 31.02

Code	012	013	014	015	016	017
Länge	600 mm	700 mm	800 mm	900 mm	1000 mm	1100 mm
Dirak	201-9010	201-9011	201-9012	201-9013	201-9014	201-9015

31.1000.049

Adapter GDZn für Rundstangen Ø 8 mm,
mit Gewindestift: Edelstahl. Passend für Rundstangen in Stahl und Edelstahl.
(200-9601), Seite 31.1117, Shop 31.02

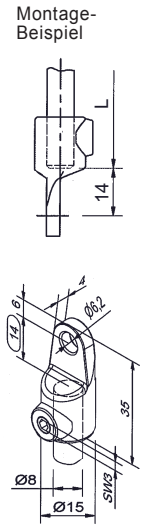

31.1000.049

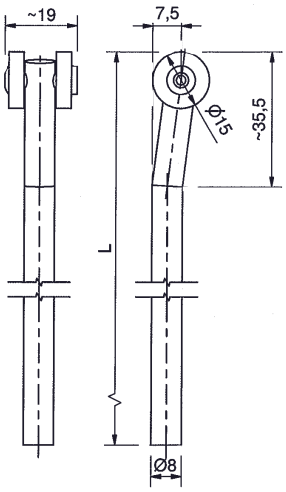

31.1049.

Stangenführungen für 8 mm Rundstangen,

mit gegossenem Gewinde, Befestigung auf Schweissbolzen oder aufgeschweissten Schrauben. Die Bohrung der Stangenführung lässt eine Auslenken auch bei kurzen Stangen zu.

33.1001. . . Stangenführungen für 8 mm Rundstangen

Code	Höhe H	Länge L	Abkantung	Dirak
3623*	32 mm	20 mm	A20	200-3623.51
3624	36 mm	24 mm	A24	200-3624.51
3625	38 mm	26 mm	A26	200-3625.51
3626	40 mm	28 mm	A28	200-3626.51

* Gleicher Artikel wie 31.1001.011 auf Seite 31.1110, Shop 31.02

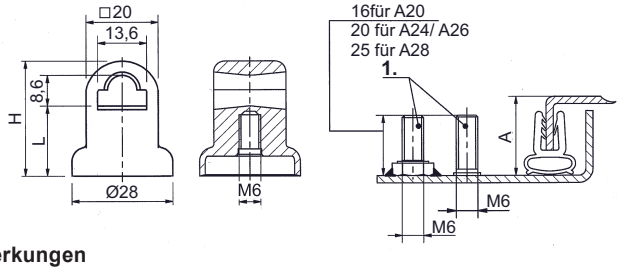

Anmerkungen

1.= Länge der Schweissbolzen
oder Schrauben M6:
16mm für A20,
20mm für A24/A26,
25mm für A28

31.1001. 3623 3624 3625 3626

Shop 33.04

31.1000.9623

Stangenführung, höhenverstellbar, für 8 mm

Rundstangen, um Fertigungstoleranzen auszugleichen, oder bei sich setzenden Dichtungen. Die Bohrung der Stangenführung lässt ein Auslenken auch bei kurzen Stangen zu.
Verstellbereich max. +5 mm (200-9623)

Werkstoffe

- **Stangenführung:** Edelstahl 1.4401
- **Justierschraube:** Edelstahl 1.4305
- **Sicherungsring und Federscheibe:** Edelstahl

Anmerkungen

Justierung je nach Länge des Schweissbolzens:

M6 x 14 +5/-1 mm,
M6 x 16 +5/-3 mm,
M6 x 18 +5/-5 mm,
M6 x 20 +5/-7 mm

Shop 31.03 / siehe auch Seite 31.1133

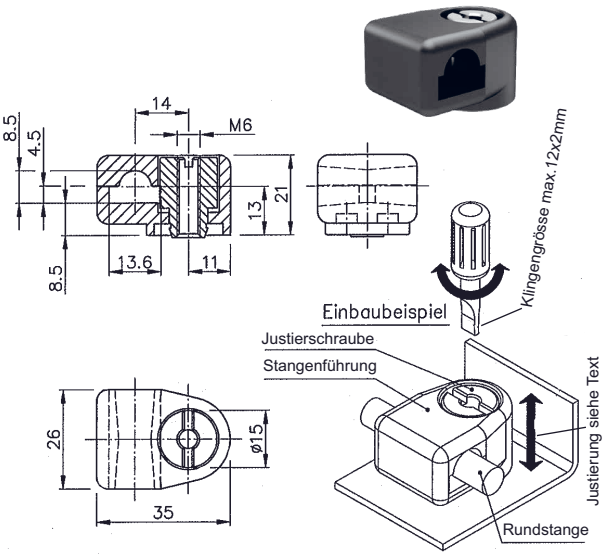

31.1000.9623

Shop 33.04

Technische Änderungen vorbehalten !