MTS Metallbaubeschläge AG
Im Grossherweg 7 · Industrie Nord
CH-8902 Urdorf-Zürich
044 735 34 34
Fax 044 734 51 22
info@mts-urdorf.ch

MTS
Ihr Partner für Metallbaubeschläge

33.1285.22

Stangenschloss, Stahl blau verzinkt,
mit RZ-Ausschnitt, nicht automatisch schliessend (NA), Kastengrösse 52 x 198 mm, Messing-Nuss 8 mm, Schlüssel beim schliessen und öffnen des Schlosses abziehbar, Waagrecht und Senkrecht einsetzbar. Bandseite rechts. (1285K)

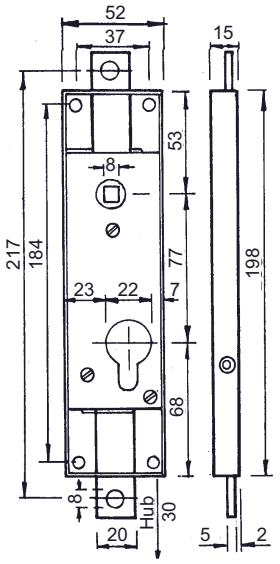

33.1285.22

33.1285.92

Stangenschloss, Stahl gelb verzinkt,
mit RZ-Ausschnitt, nicht automatisch schliessend (NA), Kastengrösse 50 x 140 mm, Stahl-Nuss 7 mm, Schlüssel beim schliessen und öffnen des Schlosses abziehbar. **Beidseitig mit Stangenanschlüsse von 80 mm Länge und Hub je 15 mm.** Waagrecht und Senkrecht einsetzbar. Bandseite rechts.

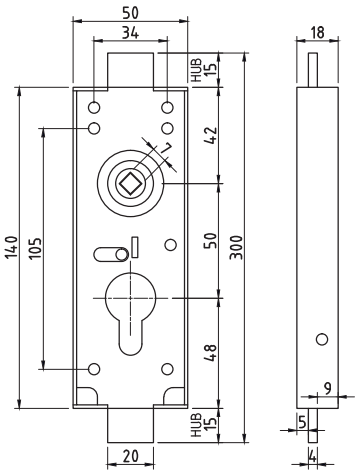

33.1285.92

33.1099.001

Hebel-Stangenverschluss
ZN silberfarbig lackiert, mit Führungsbügel und 2 Schrauben, Stahl verzinkt mit 2 Messing-Führungsbüchsen.

33.1099.004

Hebel-Stangenverschluss
PA schwarz, mit Führungsbügel mit 2 Schrauben, Stahl verzinkt und 2 Messing-Führungsbüchsen.

33.1099.005

Stangen, Stahl verzinkt,
Ø10 x 1100 mm, passend zu MTS 33.1099.001 Hebel-Stangenverschluss.

33.1099.

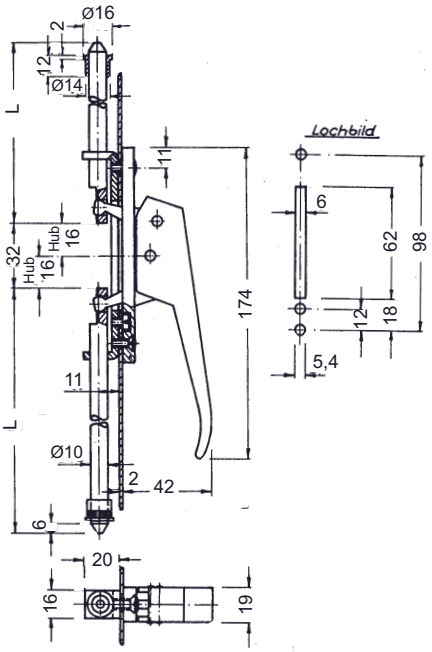

Technische Änderungen vorbehalten !