MTS Metallbaubeschläge AG
Im Grossherweg 7 · Industrie Nord
CH-8902 Urdorf-Zürich
044 735 34 34
Fax 044 734 51 22
info@mts-urdorf.ch

MTS
Ihr Partner für Metallbaubeschläge

31.9980.1026

Dom Schraubzylinder 310-027-7,

versch.-schliessend, mit je 2 Schlüssel, Schliessweg 90°. Schlüssel nur geschlossen abziehbar, mit Halteklammer für Wandstärke max. 7,5 mm, mit Federklammer fest montierte Zunge, gerade, 37 x 12 x 2 mm, rechts (Schweizer Wippe ab 1997)

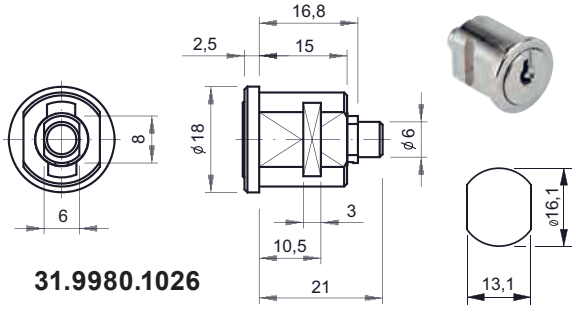

31.9980.1026

31.9980.1028

Dom Zentralverschluss 362-08-1,

versch.-schliessend, mit je 2 Schlüssel, mit 2 Schlüsselabzug, offen und geschlossen, Montage mit Halteklammer für Wandstärke max. 1,0 mm
- Schlüsseldrehweg 360°
- Mitnehmerdrehweg 180° (Schliesswg180°)

(zu Korpus-Lista)

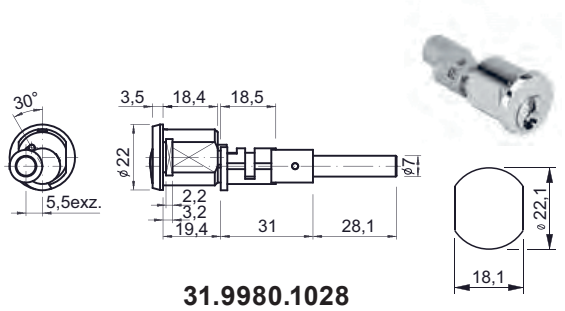

31.9980.1028

31.9980.1030

Dom Zentralverschluss 424-03-8,

versch.-schliessend, mit je 2 Schlüssel, mit 2 Schlüsselabzug, offen und geschlossen, mit Mutter M22 x 1, mit Kunststoffstift, weiss, für Stangenverbindung.
- Schlüsseldrehweg 360°
- Mitnehmerdrehweg 360°

(Lista-Schubladenblock, alte Ausführung)

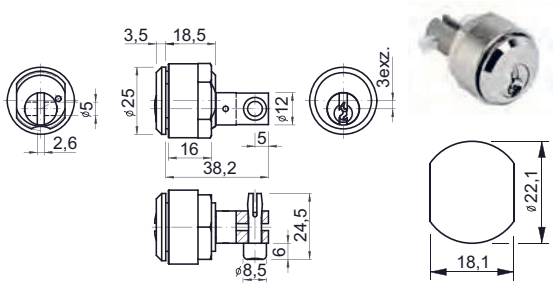

31.9980.1030

31.9980.1032

Dom Zentralverschluss 424-03-40,

versch.-schliessend, mit je 2 Schlüssel, mit 2 Schlüsselabzug, offen und geschlossen, mit Mutter M22 x 1, mit Federklammer, weiss für Stangenverbindung.
- Schlüsseldrehweg 360°
- Mitnehmerdrehweg 360°

(Lista-Schubladenblock, neue Ausführung sowie Computer- und Maschinenschrank)

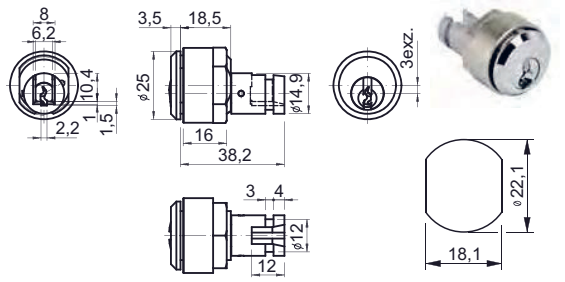

31.9980.1032

Dom Schraubzylinder,

versch.-schliessend, mit je 2 Schlüssel, mit gerader Zunge, Stahl verzinkt, Zungenmasse 45 x 16 x 2 mm, Zunge mit Quer- und Längsloch, gerade.

31.9980. . . rechts/links verwendbar, mit Halteklammer M19 x 1 mm und Mutter M19 x 1 mm.

Code	Schliessung	Schliessweg	Richtung	Schlüsselabzug	Dom
1036	verschieden	90°	Rs/Ls	1 x	447-020-1
1038	verschieden	90°	Rs/Ls	1 x	447-020-2
1040	verschieden	180°	Rs/Ls	2 x	447-020-3

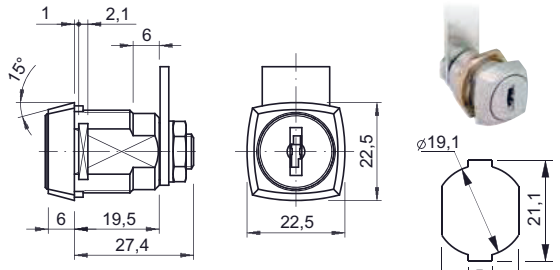

31.9980.1036
31.9980.1038
31.9980.1040

Technische Änderungen vorbehalten !