MTS Metallbaubeschläge AG
Im Grossherweg 7 · Industrie Nord
CH-8902 Urdorf-Zürich
044 735 34 34
Fax 044 734 51 22
info@mts-urdorf.ch

MTS
Ihr Partner für Metallbaubeschläge

31.9980.1000

Dom Schraubzylinder 310-01-1.

versch.-schliessend, mit je 2 Schlüssel, Schliessweg 90°. Schlüssel nur geschlossen abziehbar, mit Halteklammer für Wandstärke max. 1,0 mm und Zunge 28 x 13 x 2 mm, mit Quer- und Längsloch und gekröpft 10 mm, rechts (Huber Standard)

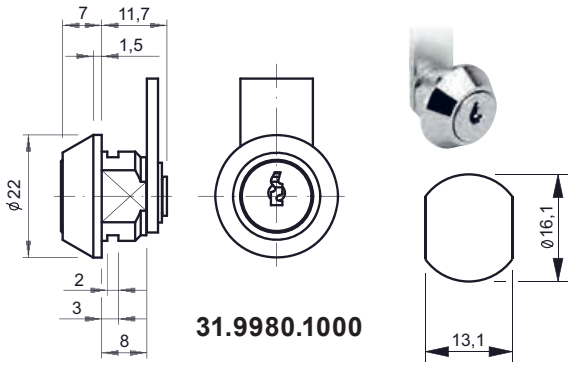

31.9980.1002

Dom Schraubzylinder 310-01-28,

versch.-schliessend, mit je 2 Schlüssel, Schliessweg 90°. Schlüssel nur geschlossen abziehbar, mit Halteklammer für Wandstärke max. 3,0 mm und Zunge 28 x 13 x 2 mm, mit Quer- und Längsloch, gerade, rechts (Huber Alu)

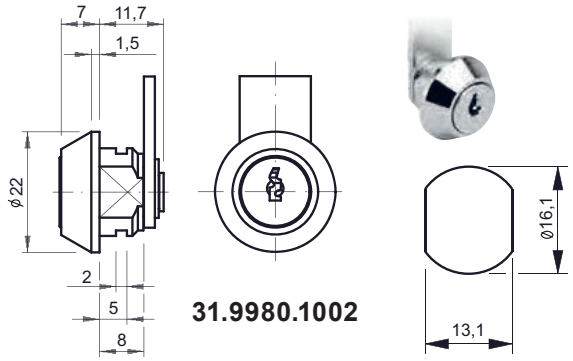

31.9980.1004

Dom Schraubzylinder 310-018-3,

versch.-schliessend, mit je 2 Schlüssel, Schliessweg 90°. Schlüssel nur geschlossen abziehbar, mit Halteklammer für Wandstärke max. 0,6 mm und Zunge 28 x 13 x 2 mm, mit Quer- und Längsloch, gerade, rechts (Egro)

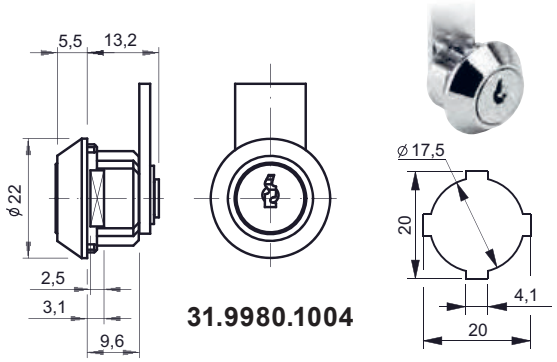

Dom Schraubzylinder,

versch.-schliessend, mit je 2 Schlüssel, Schliessweg 90°. Schlüssel nur geschlossen abziehbar, mit Mutter M16 x 0,75 mm, für Wandstärke bis 11 mm und Zunge 30 x 15,5 x 2 mm, gerade, mit Quer- und Längsloch, rechts.

MTS	Modell	Passend für
31.9980.1006	316-02-5	Diverse
31.9980.1008	316-02-6	Diverse

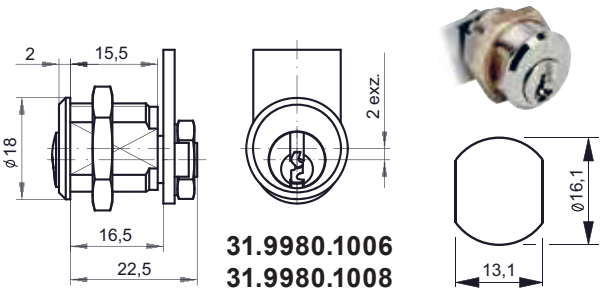

31.9980.1010

Dom Schraubzylinder 316-022-1,

versch.-schliessend, mit je 2 Schlüssel, Schliessweg 90°. Schlüssel nur geschlossen abziehbar, mit Mutter M16 x 0,75 mm, für Wandstärke bis 9,5 mm und Zunge 28 x 13 x 2 mm, mit Quer- und Längsloch, gerade, rechts (Schweizer 1996 Wippe)

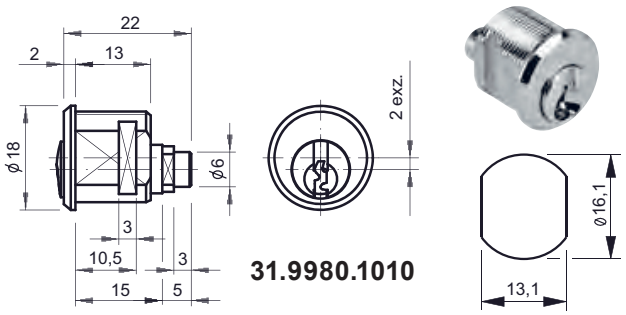

Technische Änderungen vorbehalten !