MTS
Ihr Partner für Metallbaubeschläge

044 735 34 34
Fax 044 734 51 22
info@mts-urdorf.ch

MTS Metallbaubeschläge AG
Im Grossherweg 7 · Industrie Nord
CH-8902 Urdorf-Zürich

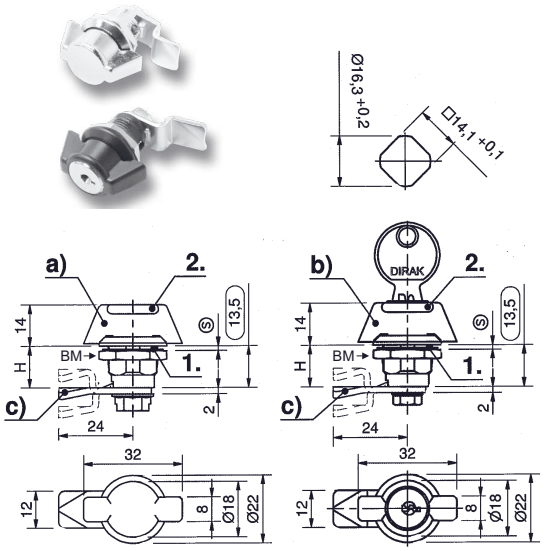

31.1022.

► Gewünschte Lieferart: (Bitte angeben)
- unmontiert in Einzelteile
- Montiert mit Zunge (31.1000.900)

Drehriegel mit Knebel 32 x 8 mm, für Einbauöffnung 14.1 mm,
Rechts / links einsetzbar. Mit Zylinder oder blind ohne Abschliessvorrichtung. Der Drehriegel kann vormontiert eingebaut werden. Knebelgriffe mit Zylinder werden immer mit 2 Schlüssel geliefert. Ohne Zunge, bitte gesondert bestellen.

Werkstoffe

a) und b) Knebel und Gehäuse: GDZn, schwarz oder verchromt
c) Zunge: Stahl, verzinkt oder in Edelstahl 1.4301

Anmerkungen

1. = Flachdichtung
2. = umlaufender Griffkragen
BM = Befestigungsmutter, Standard

31.1022. . . Gehäuselänge 13,5 mm, für Türstärke S max. 2,5 mm

Code	Ausführung	Oberfläche GDZn	Dirak
9301	a) blind, oh. Zylinder	verchromt	220-9301
9303.1142	b) gleichschl. 1142	verchromt	220-9303.1142
9303.2233X	b) gleichschl. 2233X	verchromt	220-9303.2233X
9305	b) versch.schliessend	verchromt	220-9305
9308	a) blind, oh. Zylinder	schwarz	220-9308
9309.2233X	b) gleichschl. 2233X	schwarz	220-9309.2233X
9311	b) versch.schliessend	schwarz	200-9311

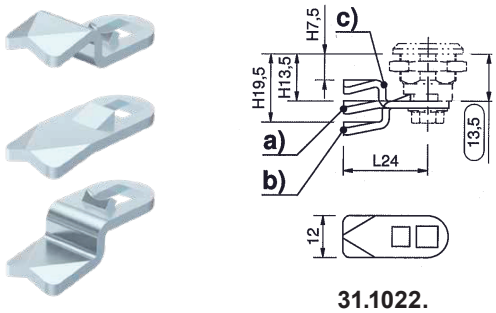

31.1022.

Zungen für Drehriegel mit Einbauöffnung 14.1 mm,
Modell 1022., Standard-Ausführung mit Auflaufschräge 2 mm und Anschlag. In Stahl verzinkt oder in Edelstahl 1.4301. Der Drehriegel kann vormontiert eingebaut werden.

31.1022. . . mit fester Länge und H-Mass

Code Stahl verzinkt	Code Edelstahl 1.4301	H-Mass	Länge/Dicke
0501	**04.0501**	a) 13,5 mm	24 x 2 mm
0502	**04.0502**	b) 19,5 mm	24 x 2 mm
0503	**04.0503**	c) 7,5 mm	24 x 2 mm

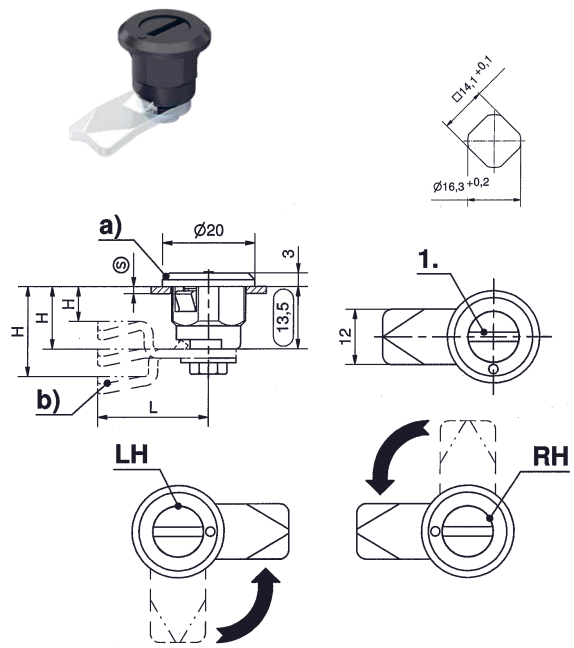

31.1027.9701

31.1027.9701

Drehriegel einklipsbar, für Einbauöffnung 14,1 mm.
Sichere Fixierung in der Einbauöffnung durch 2 Klipsnasen. Drehriegel-Gehäuse mit Betätigung mit **Schlitz 2 x 4 mm**. Rechts/links einsetzbar. (220-9701)

Technische Daten

-Gehäuselänge: 13,5 mm
-Türstärke S = 0,8 bis 1.5 mm
-Gehäuse und Betätigung: PA schwarz
-Sechskantschraube: Edelstahl
-offene Position = Lieferzustand
-Der Drehriegel kann vormontiert eingebaut werden
-Die 2 Einklipsnasen (siehe Zeichnung) müssen bei der Montage nach innen ausweichen können
-Der Drehriegel kann nur im offenen Zustand in die Einbauöffnung geklipst werden
-Werkzeuglose Montage
-Passende Zunge siehe oben bei 31.1022.

► Gewünschte Lieferart: (Bitte angeben)
- unmontiert in Einzelteile
- Montiert mit Zunge (31.1000.900)

Technische Änderungen vorbehalten !