MTS Metallbaubeschläge AG
Im Grossherweg 7 · Industrie Nord
CH-8902 Urdorf-Zürich
044 735 34 34
Fax 044 734 51 22
info@mts-urdorf.ch

MTS
Ihr Partner für Metallbaubeschläge

Drehriegel mit verschiedenen Betätigung (C) verchromt,
und verschiedenen Zungen, mit Gehäuselänge 18 mm, Schliessweg 90° mit Anschlag und Zungen (d). Die Drehriegel und Zubehöre werden in Einzelteilen oder vormontiert geliefert.
Vormontierte Drehriegel können ohne Demontage eingebaut werden.

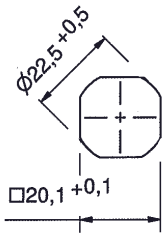

Einbauöffnung

Werkstoffe
Gehäuse und Betätigungen: GDZn, verchromt od. schwarz
Befestigungsmutter und Zungen: Stahl, verzinkt
Einseitig Erdungsmutter: GDZn, roh

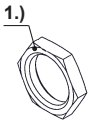

Befestigungsmutter

Einseitige Erdungsmutter

31.1000. . . Drehriegel-Gehäuse Ø 32 x 6 mm mit B-Mutter (1.)

Code	Gehäuselänge	Türstärke (S)	Material	Ausführung	Dirak
007	**a)** 18 mm	max. 8 mm	GDZn	verchromt	200-9005
046	**a)** 18 mm	max. 8 mm	PAs	schwarz	200-9007
054	**a)** 18 mm	max. 8 mm	GDZn EM*	verchromt	200-9006
0219	**a)** 18 mm	max. 8 mm	GDZn	schwarz	200-9050

* mit Erdungsmutter (2)

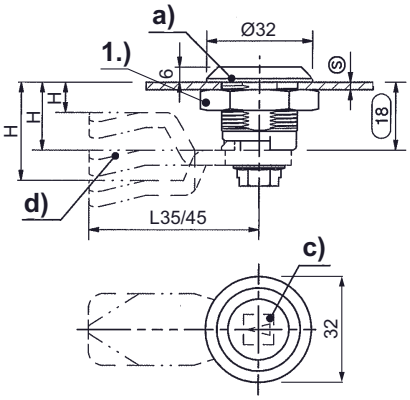

31.1000.

31.1000. . . Betätigungen GDNz, verchromt, mit Wellenring und Befestigungsschraube, Stahl, verzinkt, passend zu obigen Drehriegel-Gehäuse (a + c)

Code	01	02	017	018	03	04
Ausführ.:	◫ 7 mm	◫ 8 mm	◫ 6 mm	◫ 8 mm	△ 7 mm	△ 8 mm
Dirak:	200-9102	200-9103	200-9101	**geschlitzt*** 200-9111	200-9104	200-9105

Code	05	06	096	0142	0187	0188
Ausführ.:	Db3 mm	Db5 mm	I-6-kt. SW10	mit Schlitz 2x4 mm	Db3 PA schwarz	Db5 PA schwarz
Dirak:	200-9107	200-9108	200-9112	200-9113	200-9117	200-9118

Code	013	0323	078	*018.90	020
Ausführ.:	Ø-50 PA schwarz	◫ 7 mm schwarz	Knebelgriff PA-schwarz	◫ 8 mm **Schlitz rot**	Daimler Benz verchromt
Dirak:	Sterngr. 200-9114	200-9116	200-9115	Sonderausf. 200-9111S	200-9109

► **Gewünschte Lieferart:** (Bitte angeben)
31.1000.990 Montage ohne O-Ring (200-0001)
31.1000.991 Montage mit O-Ring (200-0002)
31.1000.992 kpl. Montage mit O-Ring

Zubehör (Für Einzelbezug)

31.1000.23	Flachdichtung, Perbunan 200-0901, für Gehäuse
31.1000.24	O-Ring 10 x 2,0 mm, NBR, für IP65, 200-1002 f, Betätigungen
31.1000.0164.90	Wellenring, Stahl verzinkt zu Adapter und Betätigungen

Zungen, Länge 45 mm, Stahl verzinkt, mit Anschlag, für 1-Punktverriegelung (d).

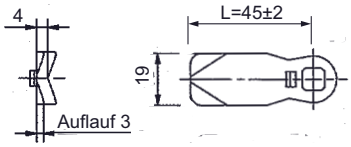

31.1000. . .

Code	H-Mass bei GL 18	Dirak
0402	2 mm	200-0402
112	4 mm	200-0404
22	6 mm	200-0406
113	8 mm	200-0408
21	10 mm	200-0410
20	13 mm	200-0413
19	14 mm	200-0414
18	16 mm	200-0416
17	18 mm	200-0418
16	20 mm	200-0420
15	22 mm	200-0422
14	24 mm	200-0424
27	25 mm	200-0425
50	26 mm	200-0426
13	28 mm	200-0428

Code	H-Mass bei GL 18	Dirak
28	30 mm	200-0430
26	32 mm	200-0432
12	34 mm	200-0434
11	35 mm	200-0435
51	36 mm	200-0436
52	38 mm	200-0438
25	40 mm	200-0440
53	42 mm	200-0442
54	44 mm	200-0444
10	45 mm	200-0445
55	47 mm	200-0447
56	50 mm	200-0450
0453	53 mm	200-0453
0455	55 mm	200-0455

Zungen, Länge 35 mm, Stahl verzinkt, mit Anschlag, für 1-Punktverriegelung (d).

31.1000. . .

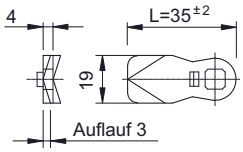

Code	H-Mass bei GL 18	Dirak
0606	6 mm	200-0606
0608	8 mm	200-0608
0610	10 mm	200-0610
0613	13 mm	200-0613
0614	14 mm	200-0614
0616	16 mm	200-0616
0618	18 mm	200-0618
0620	20 mm	200-0620
0622	22 mm	200-0622
0624	24 mm	200-0624
0626	26 mm	200-0626
0630	30 mm	200-0630
0638	38 mm	200-0638