044 735 34 34
Fax 044 734 51 22
info@mts-urdorf.ch

MTS Metallbaubeschläge AG
Im Grossherweg 7 · Industrie Nord
CH-8902 Urdorf-Zürich

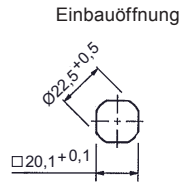

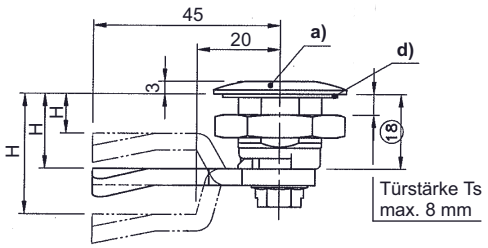

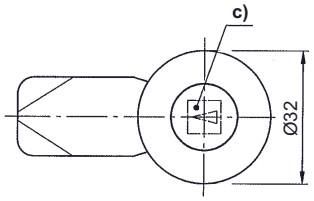

31.4090.

Drehriegel in formschöner flacher Ausführung,

mit verschiedenen Betätigung (c) verchromt oder schwarz und verschiedenen Zungen. Mit Gehäuselänge 18 mm und für Türstärke max. 8 mm. Schliessweg 90° mit Anschlag und einseitiger Erdungsmutter GDZn, roh. Der Drehriegel kann mit montierter Zunge in der Einbauöffnung verschraubt werden.

Werkstoffe

Gehäuse und Betätigungen: GDZn, verchromt od. schwarz
Einseitige Erdungsmutter: GDZn, roh
Flachdichtung + O-Ring: NBR
Zungen: Stahl, verzinkt

31.4090. . . Drehriegel-Gehäuse Ø 32 x 3 mm

Code	Gehäuselänge	Türstärke	Ausführung	Dirak
9054	**a)** 18 mm	max. 8 mm	verchromt	100-9054
9057	**a)** 18 mm	max. 8 mm	schwarz	100-9057

31.1000. . . Betätigungen GDNz, verchromt, mit Wellenring und Sperrzahnschraube, Stahl, verzinkt, passend zu obigen Drehriegel-Gehäuse (c)

Code	01	02	017	0323	0324
Ausführ.:	◫ 7 mm	◫ 8 mm	◫ 6 mm	◫ 7 mm	◫ 8 mm
Dirak:	200-9102	200-9103	200-9101	schwarz 200-9116	schwarz 200-9128

Code	9126
Ausführ.:	mit Schlitz 2 x 4 mm tief
Dirak:	200-9126 PA/GDZn, schwarz

► **31.1000. . . Zungen, Länge 45 mm, Stahl verzinkt, siehe Seite 31.1111**

Zubehör (Für Einzelbezug)
31.1000.9001 Dichtsatz IP67 (209-9001) **d**
31.1000.9002 Dichtsatz IP65 (209-9002) **d**

► **Gewünschte Lieferart:** (Bitte angeben)
31.1000.990 Montage ohne O-Ring (200-0001)
31.1000.991 Montage mit O-Ring (200-0002)

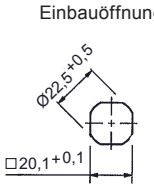

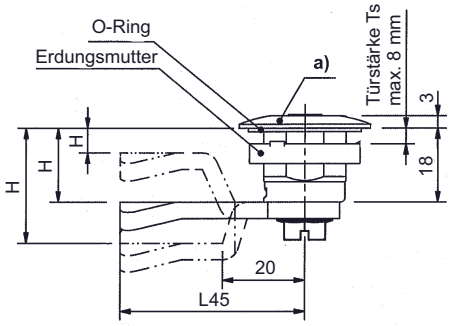

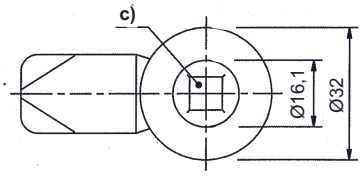

31.4100.9601

► **Gewünschte Lieferart:** (Bitte angeben)
31.1000.990 Montage ohne O-Ring (200-0001)
31.1000.991 Montage mit O-Ring (200-0002)

Drehriegel aus Edelstahl, in formschöner flacher Ausführung,

mit verschiedenen Betätigungen (c) und verschiedenen Zungen. Schliessweg 90° mit Anschlag und einseitiger Erdungsmutter. Der Drehriegel kann mit montierter Zunge in der Einbauöffnung verschraubt werden.

Werkstoffe

Gehäuse und Betätigungen: Edelstahl 1.4401
Sperrzahnschraube und Zunge: Edelstahl 1.4301
O-Ringe: NBR
Erdungsmutter: Edelstahl 1.4404

31.4100. . . Drehriegel-Gehäuse Ø 32 x 3 mm, mit O-Ring für IP65 nach DIN EN 60529

Code	Gehäuselänge	Türstärke	Dirak
9601	**a)** 18 mm	max. 8 mm	100-9601.00

31.1000. . . Betätigung, Edelstahl 1.4404, mit Wellenring, Sperrzahnschraube inkl. O-Ring

Code	0145	0135	0136	0183	0137
Ausführ.:	◫ 6 mm	◫ 7 mm	◫ 8 mm	DB3 mm	DB5 mm
Dirak:	200-9146	200-9119	200-9120	200-9123	200-9124

► **Zungen, Edelstahl 1.4301, Länge 45 mm, mit Anschlag (d)**
31.1000. . . 1-Punktverriegelung, siehe Seite 31.1109

Zubehör (Für Einzelbezug)
31.1000.24 O-Ring 10 x 2,0 mm, NBR, für IP65, 200-1002