MTS Metallbaubeschläge AG
Im Grossherweg 7 · Industrie Nord
CH-8902 Urdorf-Zürich

044 735 34 34
Fax 044 734 51 22
info@mts-urdorf.ch

MTS
Ihr Partner für Metallbaubeschläge

Lüftungsgitter aus Aluminiumblech,
gestanzt und gepresst, ohne Fliegengitter.

29.4820. . . **Aluminium roh**

Code	B mm	H	D	freier Querschnitt
150	500	150	105	170 cm²
200	500	200	145	225 cm²
250	500	250	185	285 cm²
300	500	300	225	340 cm²
350	500	350	300	455 cm²
400	500	400	340	510 cm²
450	500	450	380	570 cm²
500	500	500	420	625 cm²

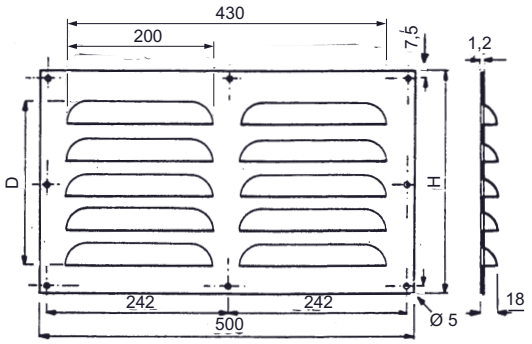

29.4820.

Shop 29.01

Lüftungsgitter aus Aluminium,
stabile Ausführung zum Einlassen, ohne Fliegengitter,
grau lackiert, 1 Lamellenstreifen und 2 Lamellenstreifen.

29.4821. . .

1 Lamellenstreifen mit 5 Lamellen

Code	Breite	H mm	D mm	Mass T	freier Querschnitt
340	337 mm	340	260x260	27 mm	140 cm²

2 Lamellenstreifen mit 6 bzw. 10 Lamellen

535	535 mm	335	506x308	18 mm	335 m²
540	536 mm	536	508x508	18 mm	560 m²

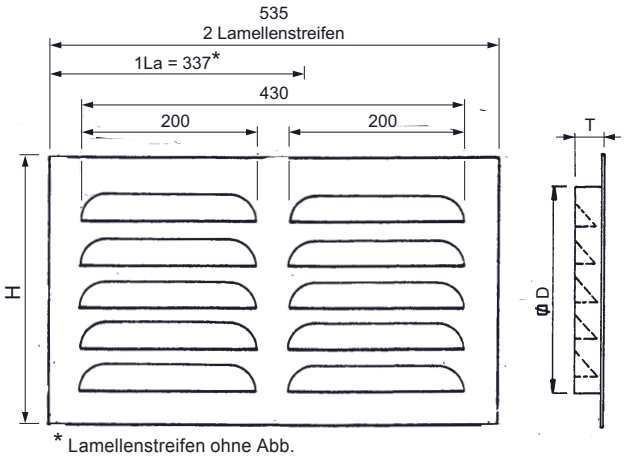

* Lamellenstreifen ohne Abb.

Shop 29.01

29.4821.

Lüftungsgitter kpl. aus Aluminium,
mit Mauerrahmen (E) 305 x 305 mm, weiss beschichtet mit
Fliegengitter rostfrei und 4 Einhängehaken.

29.4822. . .

Code	B mm	H mm	C mm	E mm	freier Querschnitt
240	240	240	75	205	60 cm²
340	340	340	110	305	180 cm²

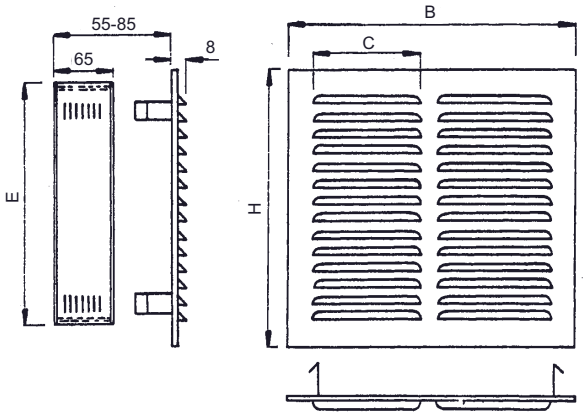

Shop 29.01

29.4822.

Ventilationsgitter aus Aluminiumblech,
gestanzt und gepresst, ohne Fliegengitter, Aluminium roh.

29.4824. . .

Code	B	H	D	E	F	freier Querschnitt
2515	250	150	105	236	135	112 cm²
2520	250	200	160	236	185	168 cm²
2525	250	250	188	236	235	196 cm²
2530	250	300	245	236	285	252 cm²
5015	500	150	105	484	135	256 cm²
5020	500	200	132	484	185	320 cm²
5025	500	250	190	484	235	448 cm²
5030	500	300	246	484	285	576 cm²

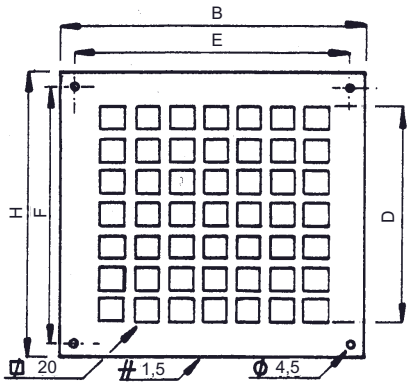

29.4824.

Shop 29.01

Technische Änderungen vorbehalten !