MTS Metallbaubeschläge AG
Im Grossherweg 7 · Industrie Nord
CH-8902 Urdorf-Zürich
044 735 34 34
Fax 044 734 51 22
info@mts-urdorf.ch

MTS
Ihr Partner für Metallbaubeschläge

26.9392.5036
ER Fenstergriff 5036/5616CF,
Mod. Wien, mit ovaler Clips-Rastrosette 72 x 29 x 12 mm, 4 x 90°, Lochdistanz 43 mm, Führungszapfen Ø 9,5/12 mm, Edelstahl matt, Dorn 7 x 32 mm.

Info:
- Andere Dornlängen zum Beispiel: 7 x 35/38/40 mm sowie Sonderlängen auf Anfrage.
- In diesem Design sind auch Türdrücker lieferbar.
- Bisherige Nr. 29.9392.5036

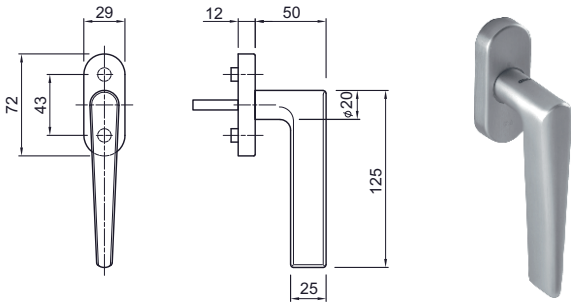

26.9392.5036

Shop 26.02

26.9392.5038
ER Fenstergriff 5038/5616CF,
Mod. Lugano, mit ovaler Clips-Rastrosette 72 x 29 x 12 mm, 4 x 90°, Lochdistanz 43 mm, Führungszapfen Ø 9,5/12 mm, Edelstahl matt, Dorn 7 x 32 mm.

Info:
- Andere Dornlängen zum Beispiel: 7 x 35/38/40 mm sowie Sonderlängen auf Anfrage.
- In diesem Design sind auch Türdrücker lieferbar.
- Bisherige Nr. 29.9392.5038

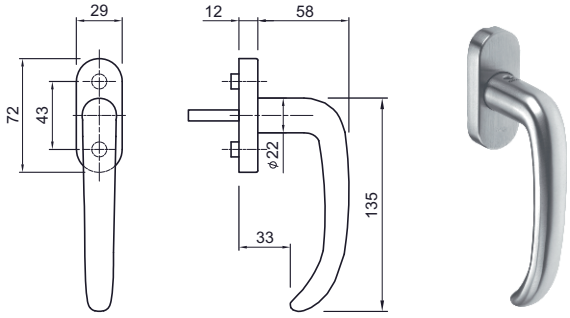

26.9392.5038

Shop 26.02

26.9392.5039
ER Fenstergriff 5039/5616CF,
Mod. Luzern, mit ovaler Clips-Rastrosette 72 x 29 x 12 mm, 4 x 90°, Lochdistanz 43 mm, Führungszapfen Ø 9,5/12 mm, Edelstahl matt, Dorn 7 x 32 mm.

Info:
- Andere Dornlängen zum Beispiel: 7 x 35/38/40 mm sowie Sonderlängen auf Anfrage.
- In diesem Design sind auch Türdrücker lieferbar.
- Bisherige Nr. 29.9392.5039

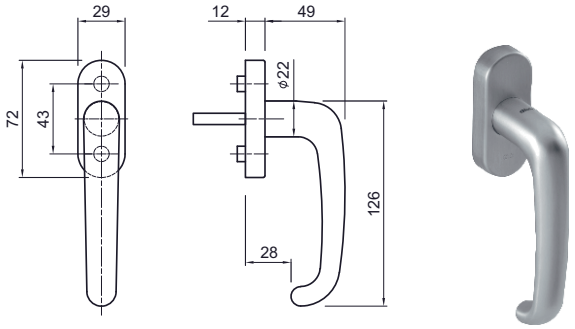

26.9392.5039

Shop 26.02

26.9392.5040
ER Fenstergriff 5040/5616CF,
Mod. Merkur, mit ovaler Clips-Rastrosette 72 x 29 x 12 mm, 4 x 90°, Lochdistanz 43 mm, Führungszapfen Ø 9,5/12 mm, Edelstahl matt, Dorn 7 x 32 mm.

Info:
- Andere Dornlängen zum Beispiel: 7 x 35/38/40 mm sowie Sonderlängen auf Anfrage.
- In diesem Design sind auch Türdrücker lieferbar.
- Bisherige Nr. 29.9392.5040

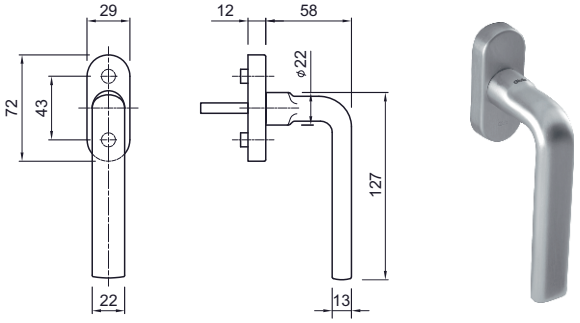

26.9392.5040

Shop 26.02

Technische Änderungen vorbehalten !