MTS Metallbaubeschläge AG
Im Grossherweg 7 · Industrie Nord
CH-8902 Urdorf-Zürich
044 735 34 34
Fax 044 734 51 22
info@mts-urdorf.ch

MTS
Ihr Partner für Metallbaubeschläge

26.5051.4001
ER Fenstergriff 50000/51001CF

mit **ovaler** Clips-Rastrosette 72 x 30 x 12 mm, 4 x 90°, Lochdistanz 43 mm, Führungszapfen Ø 9,5/12 mm, Edelstahl matt, Dorn 7 x 32 mm.

Info:
- Andere Dornlängen zum Beispiel: 7 x 35/38/40 mm sowie Sonderlängen auf Anfrage

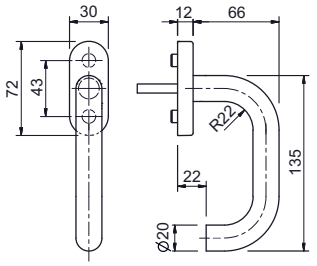

26.5051.4001

Shop 26.01

26.5051.4002
ER Fenstergriff 50000/51002CF

mit **eckiger** Clips-Rastrosette 72 x 30 x 12 mm, 4 x 90°, Lochdistanz 43 mm, Führungszapfen Ø 9,5/12 mm, Edelstahl matt, Dorn 7 x 32 mm.

Info:
- Andere Dornlängen zum Beispiel: 7 x 35/38/40 mm sowie Sonderlängen auf Anfrage

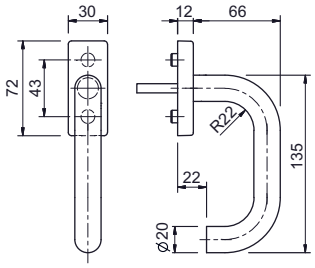

26.5051.4002

Shop 26.01

26.5151.4001
ER Fenstergriff 50001/51001CF

mit **ovaler** Clips-Rastrosette 72 x 30 x 12 mm, 4 x 90°, Lochdistanz 43 mm, Führungszapfen Ø 9,5/12 mm, Edelstahl matt, Dorn 7 x 32 mm.

Info:
- Andere Dornlängen zum Beispiel: 7 x 35/38/40 mm sowie Sonderlängen auf Anfrage

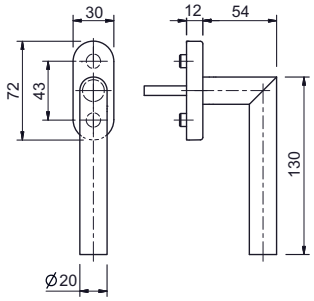

26.5151.4001

Shop 26.01

26.5151.4002
ER Fenstergriff 50001/51002CF

mit **eckiger** Clips-Rastrosette 72 x 30 x 12 mm, 4 x 90°, Lochdistanz 43 mm, Führungszapfen Ø 9,5/12 mm, Edelstahl matt, Dorn 7 x 32 mm.

Info:
- Andere Dornlängen zum Beispiel: 7 x 35/38/40 mm sowie Sonderlängen auf Anfrage

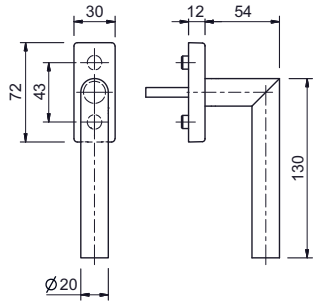

26.5151.4002

Shop 26.01

Technische Änderungen vorbehalten !