044 735 34 34
Fax 044 734 51 22
info@mts-urdorf.ch

MTS Metallbaubeschläge AG
Im Grossherweg 7 · Industrie Nord
CH-8902 Urdorf-Zürich

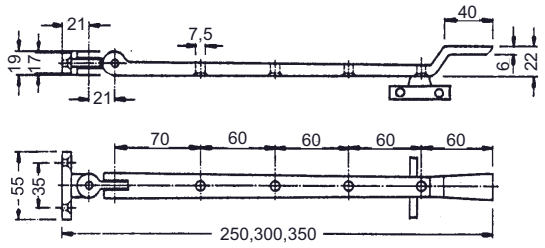

24.3664.

Fenster-Ausstellstangen

mit Winkelkloben für Fenster, LM farblos eloxiert, ohne Zubehör.

24.3664. . .

Code	Länge	Modell
81	250 mm	429/250
82	300 mm	429/300
83	350 mm	429/350

Shop 24.03

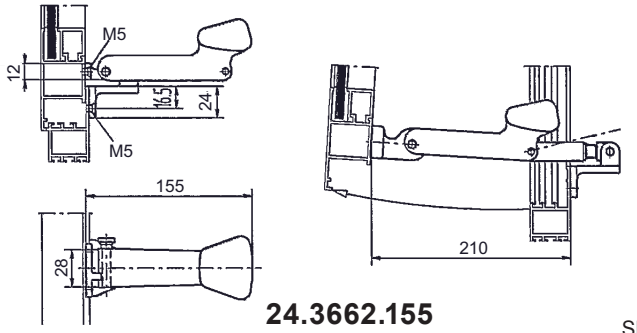

24.3662.155

24.3662.155
Fensteraussteller,

LM EV1 eloxiert, alle restlichen Teile aus rostfreien Materialien, für Überschlag von 3 bis 10 mm, einstellbar über Gewinde am Rahmenbock, Flügelbock aushängbar (424N) Länge 155 mm, Öffnungsweg 210 mm.

Shop 24.03

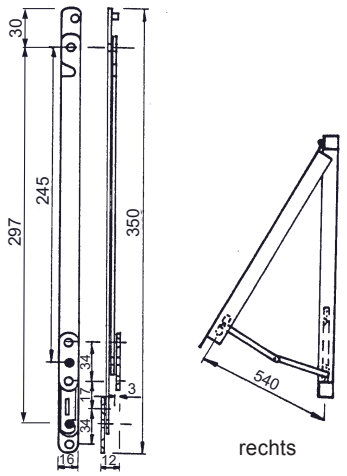

rechts

24.3668.

Halteschere für Klappflügel

Funktion für aus-und einwärts aus Stahl silberfarbig chromatiert, beim Öffnen des Fensters fällt die Schere in den Totpunkt, sodass sich der Flügel darauf abstützen kann, mit Befestigungsplatten Spannweite 540 mm, Flügelgewicht bis 80 kg max. für Falzluft 13 mm.

24.3668. . .

Code	Ausführung
21	links
22	rechts wie Abbildung

→ Stehts 2 Scheren pro Flügel einsetzen!

Shop 24.03

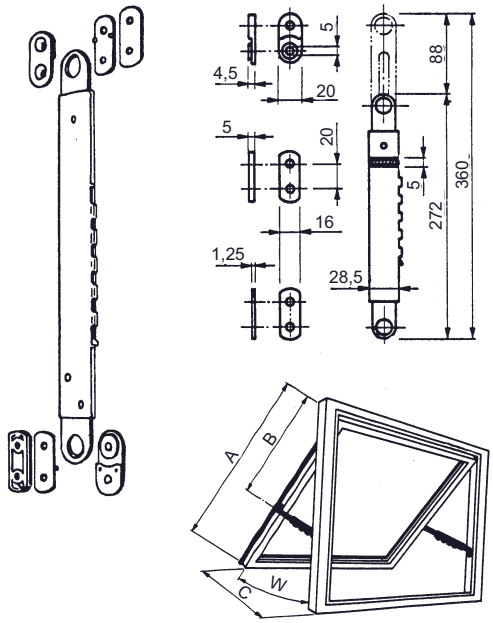

24.3670.

24.3670.40
Ausstellschere,

Edelstahl rostfrei, für verdeckte Montage mit 5 Öffnungspositionen, kpl. mit Befestigungsset und Unterlagsplatten aus Kunststoff sowie 4 Blechschrauben Ø 4,8 x 19 mm.

→ Pro Flügel sind immer 2 Ausstellscheren erforderlich.
Tragkraft pro 2 Stk. Scheren max. 70 kg.

Anwendungsbereich der Ausstellschere
Anwendungsbereich der Ausstellarme

Kammermass:	Min.	6 mm
Flügelhöhe:	Min.	500 mm
Ok-Flügel-Befestigungs Ausstellarm:		230 mm

Funktion:
Der aufgestossene Klappflügel rastet automatisch in einem der Rastpunkte ein. Um den Flügel zu schliessen, muss er ganz geöffnet und zurückgezogen werden. Eine einwandfreie Funktion ist nur gewährleistet bei Einhaltung der nachfolgenden Tabelle.

Rast-	A = 1000				A = 1600			
punkt	B = 500		B = 400		B = 800		B = 600	
	W	C	W	C	W	C	W	C
1	8°	130	10°	165	6°	165	7°	200
2	12°	210	15°	265	9°	235	10°	300
3	15°	275	19°	340	11°	295	13°	385
4	18°	325	23°	405	13°	345	16°	450
5	21°	375	26°	460	14°	390	18°	510

Shop 24.03

Technische Änderungen vorbehalten !