044 735 34 34
Fax 044 734 51 22
info@mts-urdorf.ch

MTS Metallbaubeschläge AG
Im Grossherweg 7 · Industrie Nord
CH-8902 Urdorf-Zürich

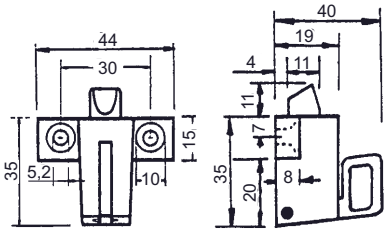

24.3632.

Oberlichtschnäpper

LM farblos eloxiert, mit excentrischem Zug, Lochdistanz 30 mm.

24.3632. . .

Code	Ausführung	Modell
80	mit Kloben für 7 mm Überschlag	4534
82	ohne Kloben, Ring Stahl vernickelt	4534/o.Kl

Shop 24.02

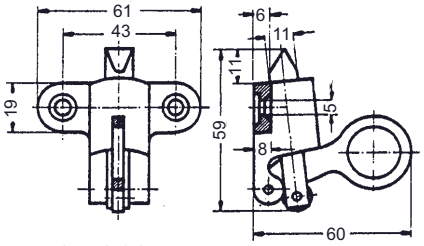

24.3634.
24.3635.

24.3634.80
Oberlichtschnäpper,

LM roh entgratet, Falle Messing blank, Zugring Stahl promatverzinkt, mit excentrischem Zug, ohne Kloben (434).

24.3635.90
Oberlichtschnäpper,

LM F1 farblos eloxiert, Falle Messing vernickelt, Zugring Stahl promatverzinkt, mit excentrischen Zug, ohne Kloben (435).

Shop 24.02

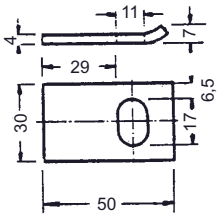

24.3636.

Flachkloben

passend zu 24.3634.80 und 24.3635.90, Stahl galv. verzinkt oder LM farblos eloxiert, ungelocht.

24.3636. . .

Code	Ausführung	Modell
10	Stahl galv. verzinkt zum Anschweissen	435/1
80	LM farblos eloxiert zum verdeckt Anschrauben	435/2

Shop 24.02

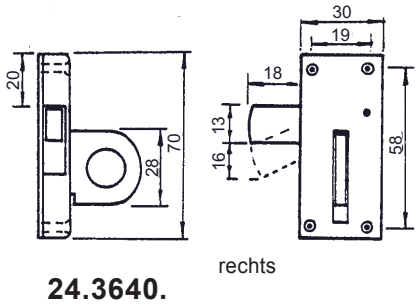

rechts

24.3640.

Helvetia-Schnäpper,

Stahl verzinkt, mit seitlicher Falle, für Drehflügel und Ring für senkrechte Bedienung (433).

24.3640.21 links

24.3640.22 rechts wie Abbildung

Shop 24.02

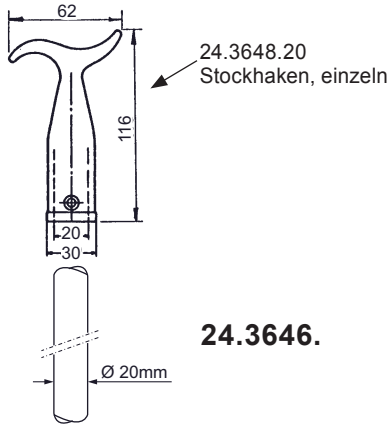

24.3646.

Bedienungsstock,

Buche Ø 20 mm, mit montiertem Stockhaken TG verzinkt.

24.3646. . .

Code	Länge	Modell
1500	ca. 1500 mm	438/1
2000	ca. 2000 mm	438/1
2500	ca. 2500 mm	438/1
3000	ca. 3000 mm	438/1

24.3648.20
Stockhaken

TG verzinkt, einzeln ohne Zubehör.

Shop 24.02

Technische Änderungen vorbehalten !