MTS Metallbaubeschläge AG
Im Grossherweg 7 · Industrie Nord
CH-8902 Urdorf-Zürich
044 735 34 34
Fax 044 734 51 22
info@mts-urdorf.ch

MTS
Ihr Partner für Metallbaubeschläge

Eisenzargenband "Hercula" HE,

3-teilig, Stahl verzinkt, für Holztüren mit Überschlag, universal, Mittelteil mit Kunststofflager, ohne Anschweissklötze.

19.9080. . .

Code	Modell	A mm	B mm	C mm	D mm	E
118N	**HE 18**	60	18	24	42	MF10x1
122	**HE 22**	75	22	22	53	MF12x1

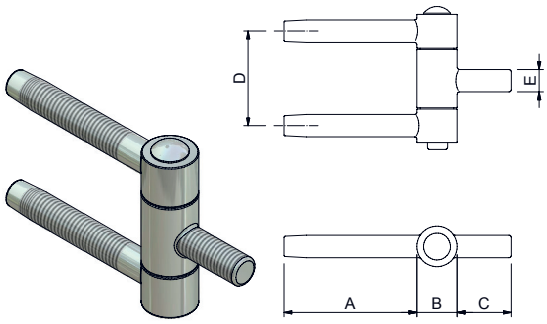

19.9080.

Eisenzargenband "Hercula" HES,

3-teilig, Stahl verzinkt, für stumpfeinschlagende Türen, universal, Mittelteil mit Kunststofflager, Rahmenteil verstellbar, ohne Anschweissklötze
HES 18 Flügelteil mit 3 Anschraublöcher
HES 22 Flügelteil mit 4 Anschraublöcher

19.9084. . .

Code	Modell	A mm	B mm	C mm	D mm	E	F mm	G mm
118N	**HES 18**	35	18	25	57	MF10x1	4	15
122	**HES 22**	40	22	22	72	MF12x1	5	18

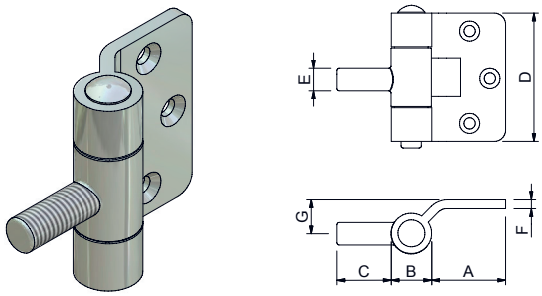

19.9084.

19.9090.422 ER

Zargenband Herkula HE 22 CH,

3-teilig, aus Edelstahl, universal, Mittelteil mit Kunststofflager, ohne Anschweissklotz.

Massangaben:
Rollendurchmesser Ø 22 mm
Mittelteil mit Gewinde MF12x1, Länge 24 mm
Flügelteile MF11,4, Länge 74 mm

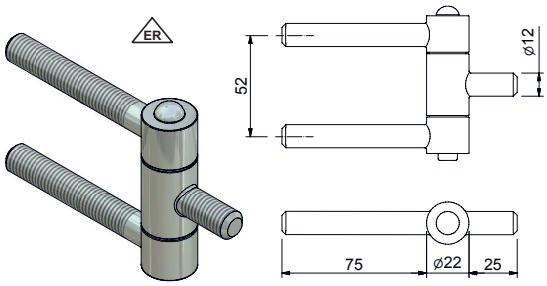

19.9090.422

19.9092.422 ER

Zargenband Herkula HES 22 CH,

3-teilig, aus Edelstahl, universal, Mittelteil mit Broncelager, ohne Anschweissklotz.

Massangaben:
Rollendurchmesser Ø 22 mm
Mittelteil mit Gewinde MF12x1, Länge 24 mm
Flügelteile 72x5 mm, mit 4 Anschraublöcher

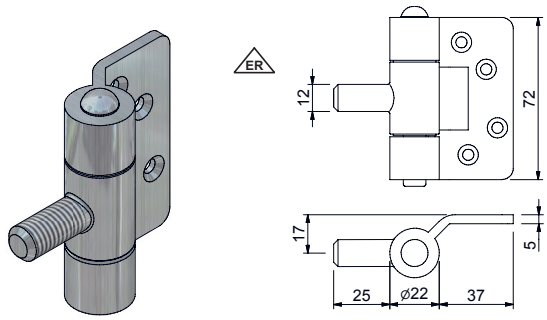

19.9092.422

Anschweissklötze, mit MF-Gewinde

Stahlblank		Bohrung
19.9086.018	31 x 20 x 12 mm, MF10x1	Ansatz Ø 12 mm
19.9086.122	32 x 20 x 15 mm, MF12x1	Ansatz Ø 14 mm
19.9086.118N	20 x 25 x 12 mm, MF10x1	

Edelstahl
19.9094.422 20 x 30 x 15 mm, MF12x1 ER

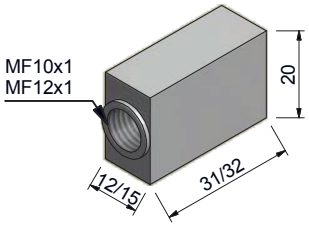

19.9086.018
19.9086.122

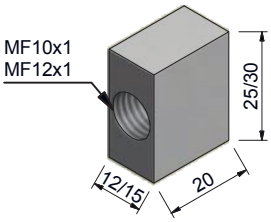

19.9086.118N
19.9094.422 ER

Technische Änderungen vorbehalten !