MTS
Ihr Partner für Metallbaubeschläge

044 735 34 34
Fax 044 734 51 22
info@mts-urdorf.ch

MTS Metallbaubeschläge AG
Im Grossherweg 7 · Industrie Nord
CH-8902 Urdorf-Zürich

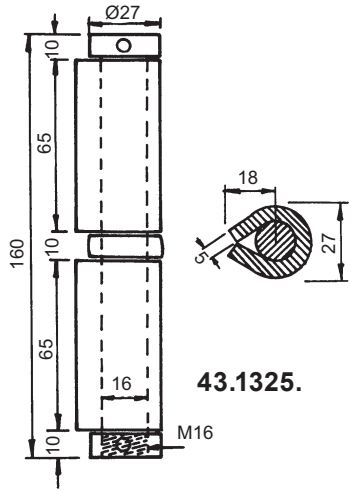

43.1325.

Anschweissbänder mit 2 Bandlappen

aus Bandstahl zum Anschweissen, mit 1 Axial-Rillenkugellager Stahl mit Messing-Mantel, Dorn lose mit Ringkopf und runder Mutter mit M16 Gewinde sowie Sicherungs-Gewindestift mit Ringschneide.

43.1325. . .

Code	Ausführung
00	Bandlappen Stahl, blank, Dorn und Mutter Stahl verzinkt
10	Bandlappen Stahl, blank, **mit Schmiernippel**, Dorn und Mutter Stahl verzinkt
40	Bandlappen Stahl, blank, **Dorn und Mutter Edelstahl rostfrei** (V2A)
41	Bandlappen Stahl, blank, **mit Schmiernippel**, Dorn und Mutter Edelstahl rostfrei (V2A)
44	Bandlappen, Dorn und Mutter aus Edelstahl rostfrei (V2A) ER
45	Bandlappen, Dorn und Mutter aus Edelstahl rostfrei (V2A), **Lappen mit Schmiernippel** ER

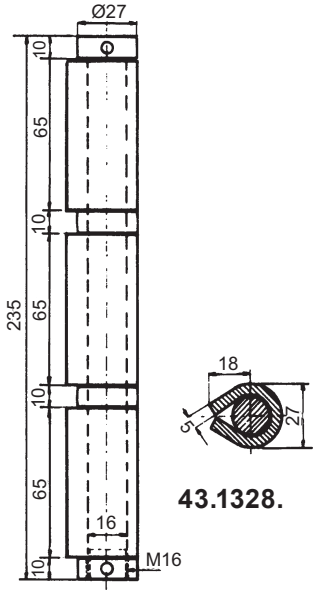

43.1328.

Anschweissbänder mit 3 Bandlappen

aus Bandstahl zum Anschweissen, mit 2 Axial-Rillenkugellager Stahl mit Messing-Mantel, Dorn lose mit Ringkopf und runder Mutter mit M16 Gewinde sowie Sicherungs-Gewindestift mit Ringschneide.

43.1328. . .

Code	Ausführung
00	Bandlappen Stahl, blank, Dorn und Mutter Stahl verzinkt
10	Bandlappen Stahl, blank, **mit Schmiernippel**, Dorn und Mutter Stahl verzinkt
40	Bandlappen Stahl, blank, **Dorn und Mutter Edelstahl rostfrei** (V2A)
44	Bandlappen, Dorn und Mutter aus Edelstahl rostfrei (V2A) ER

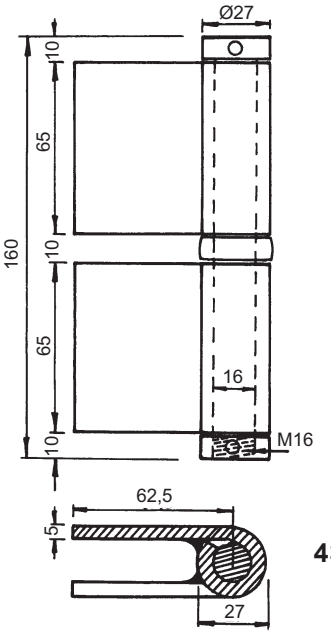

43.1345.

Anschweissbänder mit 2 Bandlappen

aus Bandstahl, blank, ungelocht zum Anschweissen oder Anschrauben, mit 1 Axial-Rillenkugellager, Stahl mit Messing-Mantel, Dorn lose mit Ringkopf und runder Mutter mit M16 Gewinde sowie Sicherungs-Gewindestift mit Ringschneide.

43.1345. . .

Code	Ausführung
00	Bandlappen Stahl, blank, ungelocht Dorn und Mutter Stahl verzinkt
10	Bandlappen Stahl, blank, ungelocht **mit Schmiernippel**, Dorn und Mutter Stahl verzinkt
30	**mit 3 Bandlappen** Stahl, blank, ungelocht, **mit 2 Axial-Rillenkugellager,** Dorn und Mutter Stahl verzinkt (ohne Abb.)

Technische Änderungen vorbehalten !