MTS
Ihr Partner für Metallbaubeschläge

044 735 34 34
Fax 044 734 51 22
info@mts-urdorf.ch

MTS Metallbaubeschläge AG
Im Grossherweg 7 · Industrie Nord
CH-8902 Urdorf-Zürich

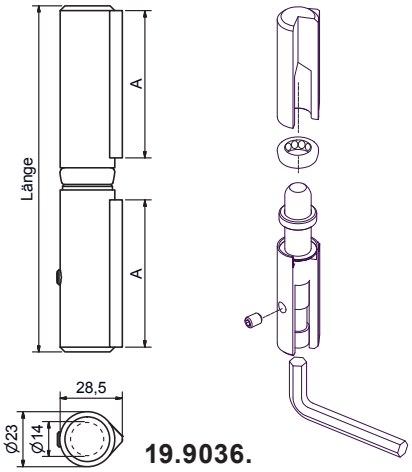

19.9036.

Bandrollen höhenverstellbar,
mit Fixierschraube im unteren Bandteil und Druckkugellager mit Messingmantel.

19.9036. . .

Code	Länge	A
150	150 x 23 mm	63,5 mm
180	180 x 23 mm	80,5 mm

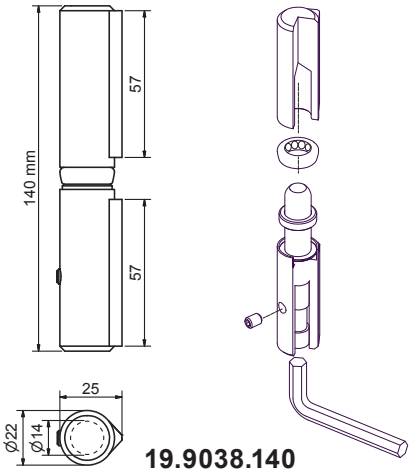

19.9038.140

19.9038.140

Bandrollen 140 x 22 mm, höhenverstellbar,
Stift Stahl Ø 14 mm, mit Kugellager verzinkt und zementiert im Bandunterteil mit Inbus-Fixierschraube seitlich.

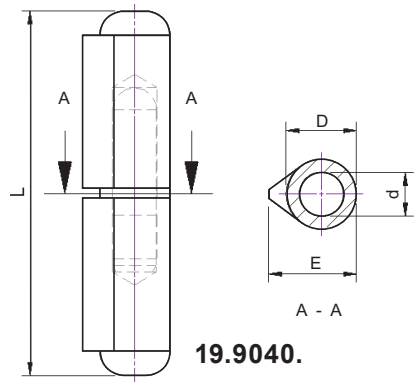

19.9040.

Bandrollen Edelstahl A2 ER
rostfrei aus Profilstahl mit festem Stift und Laufring mit halbrundem Kopf, Werkstoff 1.4301.

19.9040. . .

Code	060	080	100	120	150	180
L mm	60	80	100	120	150	180
D mm	10	13	16	16	20	20
d mm	6	8	10	11	13	14
E mm	12	15,5	20	20	25	25

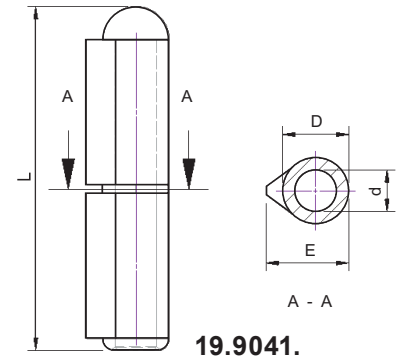

19.9041.

Bandrollen Edelstahl A2 ER
rostfrei aus Profilstahl mit losem Stift mit halbrundem Kopf mit Laufring, Werkstoff 1.4301.

19.9041. . .

Code	060	080	100	120	180
L mm	57	78,5	96	116	175
D mm	10	13	16	16	20
d mm	6	8	10	11	14
E mm	12	15,5	20	20	25

Technische Änderungen vorbehalten !