MTS
Ihr Partner für Metallbaubeschläge

044 735 34 34
Fax 044 734 51 22
info@mts-urdorf.ch

MTS Metallbaubeschläge AG
Im Grossherweg 7 · Industrie Nord
CH-8902 Urdorf-Zürich

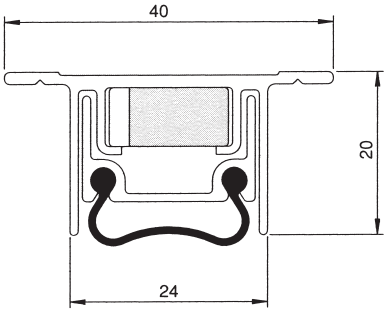

18.1693.

Türdichtungen Stadi BS BD

für Drehtüren, mit automatischem Höhen- und Niveauausgleich, Schalldämmend, für Brandschutz- und Rauchschutztüren geeignet, mit Montage-Zubehör für die Montage unten an das Türprofil, in Standardlängen, kürzbar.

Technische Daten

- Breite x Höhe	40/24 x 20 mm
- Auslösung	1-seitig
- Dichtprofil	Silikon, selbstverlöschend (PVC frei)
- Hub	11 mm
- Mindestlänge	220 mm (nicht kürzbar)
- grösste Länge	4000 mm

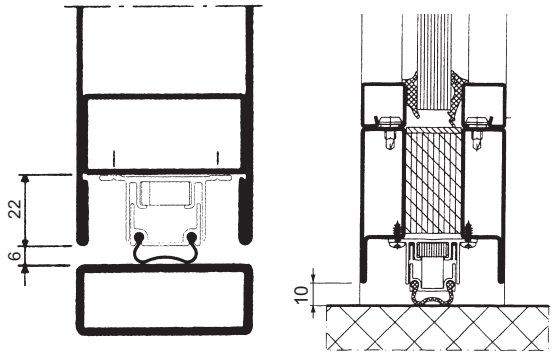

18.1693. . .

Standardlängen

Code	0310	0350	0390	0430	0470	0510	0585
Länge	310	350	390	430	470	510	585 mm
kürzbar	20	50	50	50	50	50	100 mm

Code	0710	0835	0960	1085	1210	1335	1460
Länge	710	835	960	1085	1210	1335	1460 mm
kürzbar	125	125	125	125	125	125	125 mm

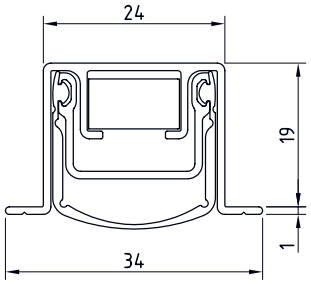

18.1690.

Türdichtungen Stadi L-24 / 20 OS

für Drehtüren, mit automatischem Höhen- und Niveauausgleich, Schalldämmend bis 50 dB, für Brandschutz- und Rauchschutztüren geeignet, mit Montage-Zubehör-Set, für die Montage von unten an das Türprofil, in Standardlängen, kürzbar.

Technische Daten

- Breite x Höhe	34/24 x 20 mm
- Auslösung	1-seitig
- Dichtprofil	Silikon, selbstverlöschend (PVC frei)
- Hub	16 mm
- Mindestlänge	250 mm (nicht kürzbar)
- grösste Länge	3000 mm

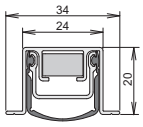

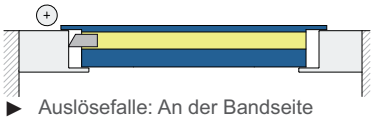

▶ Auslösefalle: An der Bandseite

▶ Auslösefalle: An der Schlossseite

18.1690. . .

Standardlängen

Code	0583N	0708N	0833N	0958N	1083N
Länge	583	708	833	958	1083 mm
kürzbar	75	125	125	125	125 mm

Code	1208N	1333N	1458N	1583N	1708N
Länge	1208	1333	1458	1583	1708 mm
kürzbar	125	125	125	125	125 mm

Technische Änderungen vorbehalten !