044 735 34 34
Fax 044 734 51 22
info@mts-urdorf.ch

MTS Metallbaubeschläge AG
Im Grossherweg 7 · Industrie Nord
CH-8902 Urdorf-Zürich

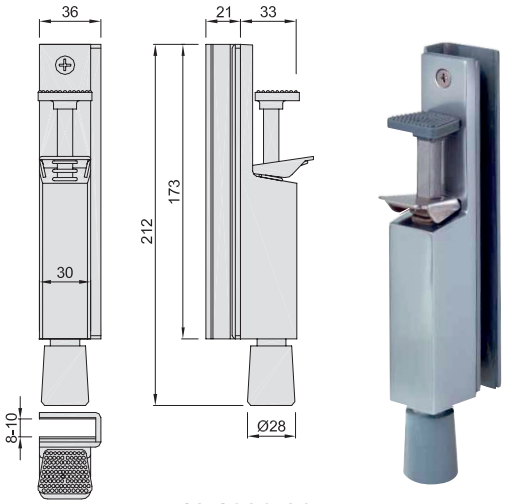

18.1629.80

18.1629.80

Türfeststeller

mit Klemmbefestigung für Ganzglastüren (8-10 mm), Gehäuse Leichtmetall EV 1 eloxiert, Klemmbefestigung und Tretbolzen Edelstahl-Rostfrei, Stopfen aus Gummi grau, für Türgewicht bis ca. 40 Kg, Hub: 30 mm. (1133.31)

Ersatzgummi 18.1628.90, siehe Seite 18.1001

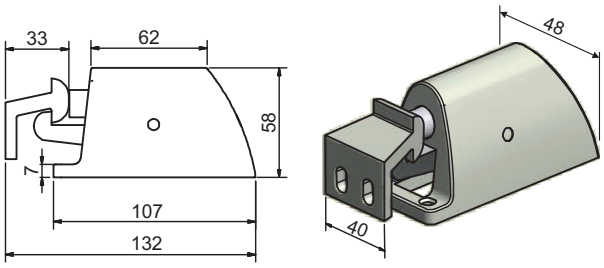

18.1642.40

18.1642.40

Türfeststeller,

Edelstahl-Rostfrei, ohne Bodenplatte geeignet für Türen bis max. 100 Kg. (5562)

Funktion:

Zum Feststellen der Tür reicht ein kurzer Druck mit dem Haken gegen den federnd gelagerten Gummipuffer des Bodenstückes. Dadurch fixiert die Wippe den Türhaken. Zum Lösen der Tür reicht wieder ein kurzer Druck gegen den Gummipuffer, wodurch die Wippe den Haken wieder freigibt.

Für eine korrekte Funktion einen Auftreffwinkel der Tür auf den Feststeller von 90° beachten.

Über die Langlöcher im Türhaken lassen sich leichte Höhenunterschiede ausgleichen.

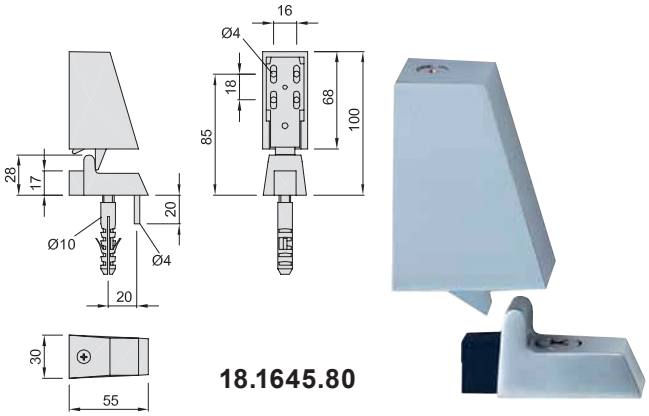

18.1645.80

18.1645.80

Türfeststeller,

Gehäuse Leichtmetall EV 1 eloxiert, restliche Metallteile Stahl verzinkt, Falle aus Kunststoff, Puffer aus Gummi, schwarz, mit Befestigungsmaterial. (1013.31)

18.1645.90
Ersatzgummi, schwarz

-Unterlagen 5 oder 10 mm auf Anfrage

Funktion

Nur das Andrücken bzw. Abziehen der Tür genügt zum Feststellen oder Lösen. Bei sich nachträglich hebenden oder senkenden Türen kann die Funktion des Feststellers durch eine einfache Verstell-möglichkeit neu eingestellt werden.

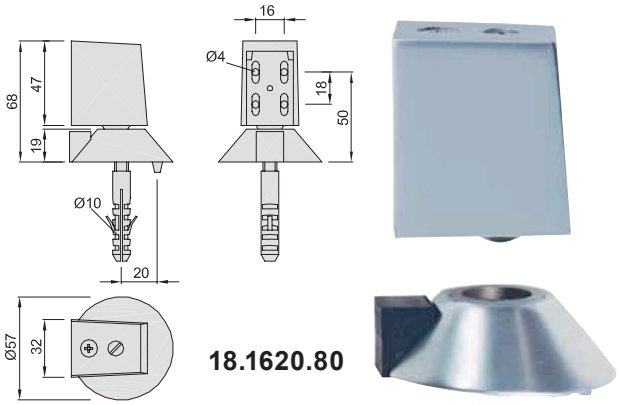

18.1620.80

18.1620.80

Türfeststeller,

Gehäuse und Bodenkloben Leichtmetall EV 1 eloxiert, restliche Metallteile Stahl verzinkt, Puffer-Gummi schwarz, mit Befestigungsmaterial. (1023.31)

18.1620.90
Ersatzgummi, schwarz

Funktion

Nur das Andrücken bzw. Abziehen der Tür genügt zum Feststellen oder Lösen. Durch eine einfache Verstellmöglichkeit kann die Funktion des Feststellers bei sich nachträglich hebenden oder senkenden Türen neu eingestellt werden. Über eine Stellschraube lässt sich der Kugeldruck regulieren.

Technische Änderungen vorbehalten !