044 735 34 34
Fax 044 734 51 22
info@mts-urdorf.ch

MTS Metallbaubeschläge AG
Im Grossherweg 7 · Industrie Nord
CH-8902 Urdorf-Zürich

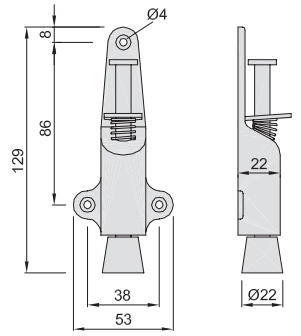

18.1630.025

18.1630.025

Türfeststeller,
Stahl silberfarbig einbrennlackiert, Tretbolzen verzinkt,
Stopfen aus Gummi, grau, für leichte Türen bis ca. 25 Kg,
Hub 25 mm. (1024.02)

18.1630.90
Ersatzgummi 18.1630.090

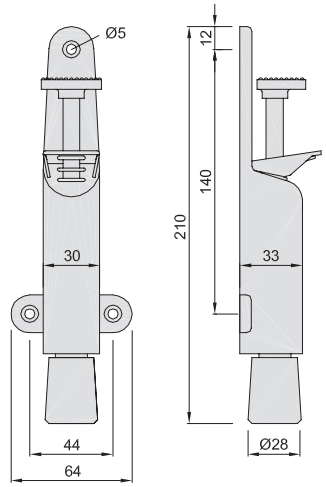

18.1634.

Türfeststeller,
Stahl silberfarbig einbrennlackiert, Tretbolzen verzinkt,
Stopfen aus Gummi, grau, für Türgewicht bis ca. 40 Kg.

18.1634. . .

Code	Ausführung	Art.- Nr.
030	Hub 30 mm	1026.02
050	Hub 50 mm	1028.02

Ersatzgummi 18.1628.90, siehe Seite 18.1001

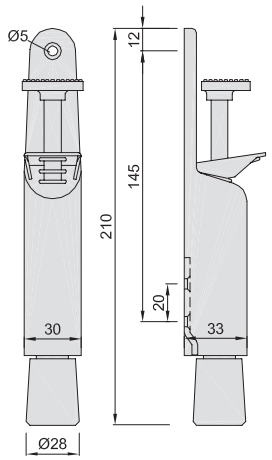

18.1635.

Türfeststeller,
Stopfen aus Gummi, grau, für Türgewicht bis ca. 40 Kg.

18.1635. . .

Stahl silberfarbig einbrennlackiert, Tretbolzen verzinkt

Code	Ausführung	Art.- Nr.
030	Hub 30 mm	1032.02
050	Hub 50 mm	1034.02

Edelstahl-Rostfrei, Tretbolzen Edelstahl-Rostfrei

40.030	Hub 30 mm	1032.82	ER
40.050	Hub 50 mm	1034.82	ER

Ersatzgummi 18.1628.90, siehe Seite 18.1001

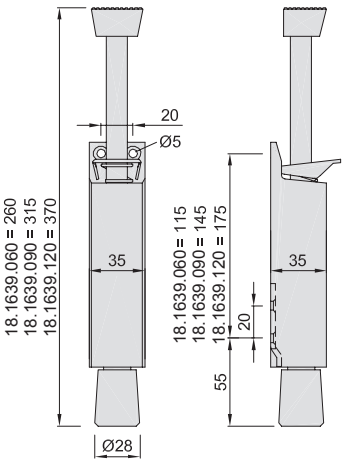

18.1639.

Türfeststeller,
Leichtmetell EV1 eloxiert, Tretbolzen Edelstahl-Rostfrei,
Stopfen aus Gummi, grau, für Türgewicht bis ca. 80 Kg.

18.1639. . .

Code	Ausführung	Art.- Nr.
060	Hub 60 mm	1044.31
090	Hub 90 mm	1045.31
120	Hub 120 mm	1046.31

Ersatzgummi 18.1628.90, siehe Seite 18.1001