**MTS Metallbaubeschläge AG**
Im Grossherweg 7 · Industrie Nord
**CH-8902 Urdorf-Zürich**

044 735 34 34
Fax 044 734 51 22
info@mts-urdorf.ch

MTS
Ihr Partner für Metallbaubeschläge

## 18.1625.00

**Türfeststeller,**
Stahl silberfarbig lackiert, mit Teleskophub: 30 mm. (350)

18.1625.90
Ersatzgummi zu 18.1625.

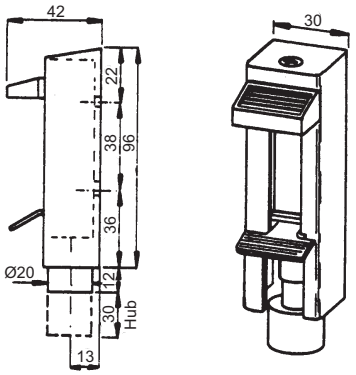


**18.1625.00**

**Türfeststeller,**
mit Teleskophub 55 mm. (360)

## 18.1626. . .

| Code | Ausführung |
|---|---|
| **00** | Stahl, Gehäuse silberfarbig lackiert |
| **30** | Stahl, Gehäuse messingfarbig lackiert |
| **40** | Stahl, Gehäuse Edelstahl rostfrei ER |
| **80** | Stahl, Gehäuse LM EV1 eloxiert |
| **90** | Ersatzgummi grau zu 18.1626. |

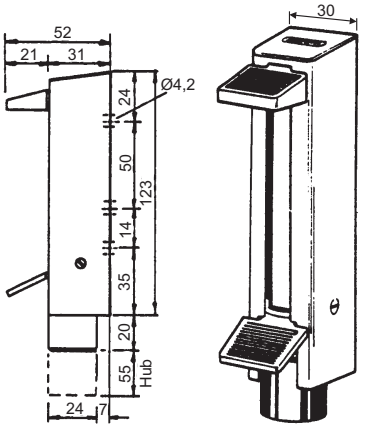


**18.1626.**

**Türfeststeller,**
Gehäuse Leichtmetall, Hub 50 mm Tretbolzen Edelstahl-Rostfrei, Stopfen aus Gummi grau, unten mit Befestigungslasche durch das Gehäuse verdeckt. (KWS)

## 18.1628. . .

| Code | Ausführung |
|---|---|
| **80** | Leichtmetall EV1 eloxiert |
| **82** | Leichtmetall dunkelbraun lackiert |
| **83** | Leichtmetall messingfarbig eloxiert |
| **90** | Ersatzgummi, grau, für 18.1628., 18.1629., 18.1634., 18.1635., 18.1636., 18.1639. |

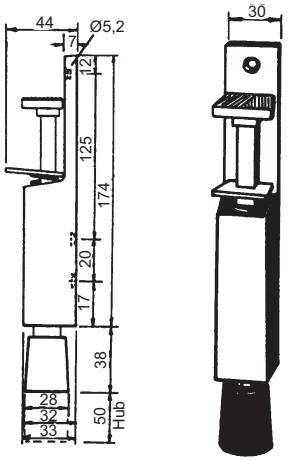


**18.1628.**

## 18.1637.30

**Türfeststeller,**
Gehäuse aus Aluminium-Guss, silberfarbig Hub: 30 mm. (BKS)

18.1637.90
Ersatzgummi zu 18.1637/1638

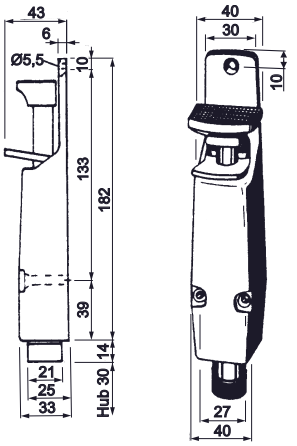


**18.1637.30**

Technische Änderungen vorbehalten !