MTS
Ihr Partner für Metallbaubeschläge

044 735 34 34
Fax 044 734 51 22
info@mts-urdorf.ch

MTS Metallbaubeschläge AG
Im Grossherweg 7 · Industrie Nord
CH-8902 Urdorf-Zürich

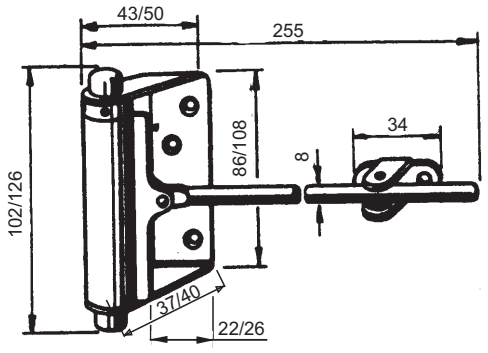

16.7714.

Türschletzer FRIDAVO 15
Stahl verzinkt, mit Rollenböckli und eingenieteter Kunststoffrolle inkl. Schrauben für leichte Türen.

16.7714. . .

Code	Gr./Nr.	für Türbreite
01	1	bis 700 mm
02	2	bis 850 mm
51	Ersatzfedern zu Gr./Nr. 1, einzeln	
52	Ersatzfedern zu Gr./Nr. 2, einzeln	
613	Rollenböckli zu Gr./Nr. 1-3, einzeln	

Bitte Montageanleitung in der Verpackung beachten

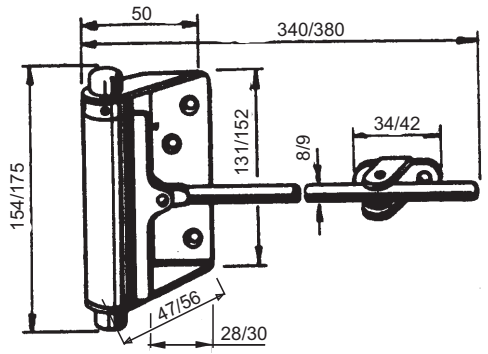

16.7714.

Türschletzer FRIDAVO 15
Stahl verzinkt, mit Rollenböckli und eingenieteter Kunststoffrolle inkl. Schrauben.

16.7714. . .

Code	Gr./Nr.	für Türbreite	für Türen
03	3	bis 950 mm	mittelschwer
04	4	bis 1050 mm	schwer
53	Ersatzfedern zu Gr./Nr. 3, einzeln		
54	Ersatzfedern zu Gr./Nr. 4, einzeln		
645	Rollenböckli zu Gr./Nr. 4u.5, einzeln		

Bitte Montageanleitung in der Verpackung beachten

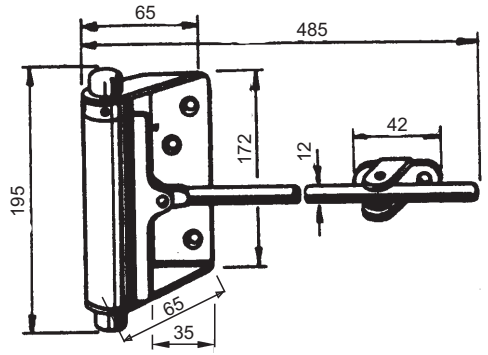

16.7714.05

16.7714.05

Türschletzer FRIDAVO 15
Stahl verzinkt, mit Rollenböckli und eingenieteter Kunststoffrolle inkl. Schrauben, für extra schwere Türen, Grösse Nr. 5
(für Türbreite 1100 mm)

Ersatz - Einzelteil
16.7714.55 Ersatzfeder

Bitte Montageanleitung in der Verpackung beachten

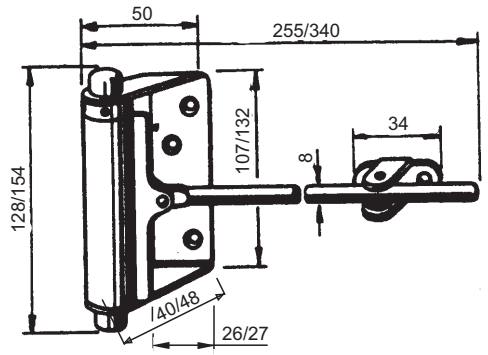

16.7714.

Türschletzer FRIDAVO 15 ER
Edelstahl rostfrei, mit Rollenböckli und eingenieteter Kunststoffrolle inkl. Schrauben.

16.7714. . .

Code	Gr./Nr.	für Türbreite	für Türen
42	2	bis 850 mm	leicht
43	3	bis 950 mm	mittelschwer
442	Rollenböckli zu Gr./Nr. 2, einzeln		
443	Rollenböckli zu Gr./Nr. 3, einzeln		

Bitte Montageanleitung in der Verpackung beachten

Technische Änderungen vorbehalten !