MTS
Ihr Partner für Metallbaubeschläge

044 735 34 34
Fax 044 734 51 22
info@mts-urdorf.ch

MTS Metallbaubeschläge AG
Im Grossherweg 7 · Industrie Nord
CH-8902 Urdorf-Zürich

TJSS T44

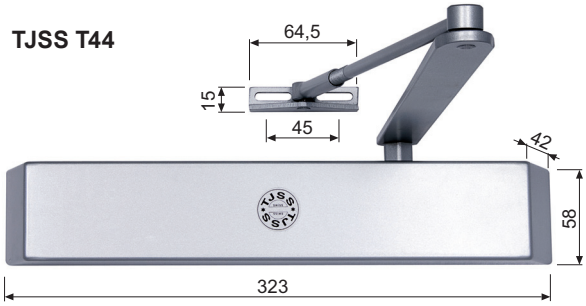

16.7644.

16.7645.024
16.7647.024

Technische Daten

		max. Breite / Gewicht
T44 EN 2-5	Innentüren	1,25 m / 110 Kg
	Aussentüren	1,15 m / 110 Kg
T44 V EN 4-6	Innentüren	1,40 m / 140 Kg
	Aussentüren	1,30 m / 140 Kg

-DIN links / DIN rechts gleiche Ausführung
-Schliesskraft stufenlos einstellbar
-Abmessung (L x B x H): 323 x 42 x 58 mm
-**TJSS T44 B für Rundbogentüren**, ohne Öffnungsdämpfung
siehe Seiten 16.1205 - 16.1206

Türschliesser TJSS T44 / T44 V
mit seitlicher Schliesskrafteinstellung und über Ventile die Schliessgeschwindigkeit, Öffnungsdämpfung und Endschlag einstellbar und mit ausziehbarer Steckachse von bis zu 20 mm. Für Türbreiten von 0,60 m bis 1,40 m je nach Schliessergrösse. Max. Öffnungswinkel 180°. Geprüft nach EN 1154.

16.7644. . .

Türschliesser TJSS T44 / T44 V kpl. mit Normalgestänge

Code	Modell	Grösse	Ausführung	Farbe
024	T44	EN 2-5	Standard	silber
045	T44 V	EN 4-6	verstärkt	silber

16.7645.024

Türschliesser TJSS T44 S EN 2-5
mit integrierter einstellbar Schliessverzögerung, ohne Öffnungsdämpfung, kpl. mit Normalgestänge, silber.
(Verstärkte Ausführung auf Anfrage)

16.7647.024

Türschliesser TJSS T44 R EN 2-5
Korrosionsgeschützt für Aussenanwendung, kpl. mit Normalgestänge, silber.
(Verstärkte Ausführung auf Anfrage)

Ohne Gestänge auf Anfrage.

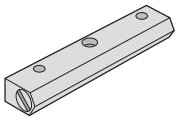

16.7646.000

16.7646.000

Feststeller zu TJSS T44
mit 3-stufige Haltekrafteinstellung; Haltewinkel von 15° bis 180° frei einstellbar, silber.

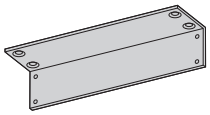

16.7648.000

16.7648.000

Sturzfutterwinkel zu TJSS T44 und T46,
silber.

Für die Montage des Türschliessers unter dem Sturz.

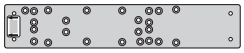

16.7651.000

16.7651.000

Universal-Montageplatte zu TJSS T44 und T46,
silber.

Zur Montage der TJSS-Türschliesser auf bestehende Bohrungen von Fremd-Türschliesser.

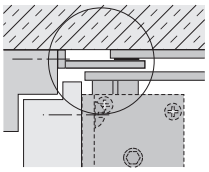

16.7650.000

16.7650.000

Flachgestänge zu TJSS T44,
silber.

Für geringen Platzverhälnissen über der Türe, Platzbedarf 12 mm.

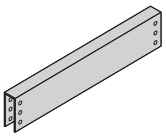

16.7649.044

16.7649.044

Glastürschuh zu TJSS T44 und T46,
zur Befestigung des TS an der Ganzglastüre bis 10 mm Glasdicke, silber.

(Keine Bohrungen an der Türe nötig)

Technische Änderungen vorbehalten !