MTS Metallbaubeschläge AG
Im Grossherweg 7 · Industrie Nord
CH-8902 Urdorf-Zürich
044 735 34 34
Fax 044 734 51 22
info@mts-urdorf.ch

MTS
Ihr Partner für Metallbaubeschläge

Dorma TS 73 V

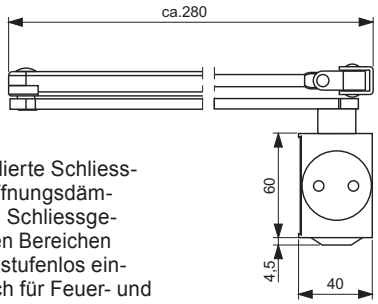

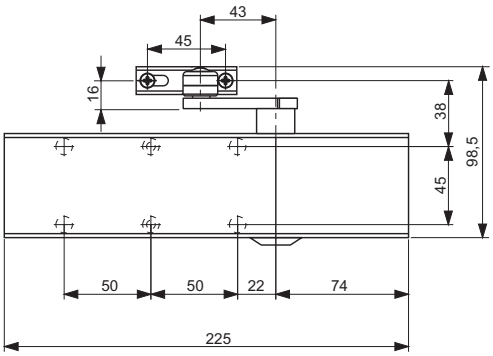

16.6720.

Türschliesser Dorma TS 73 V EN 2-4

für Scherengestänge mit Zahntrieb, Vollkontrollierte Schliessfunktion, mit integrierter selbstregulierender Öffnungsdämpfung und stufenlos einstellbarer Schliesskraft. Schliessgeschwindigkeit in zwei voneinander unabhängigen Bereichen stufenlos einstellbar. Endschlag über Gestänge stufenlos einstellbar. Speziell für Türen im Innenbereich auch für Feuer- und Rauchschutztüren. Nur eine Ausführung für DIN-L-und DIN-R-Türen, für Normal- und Kopfmontage. Einfach und schnell Montage.

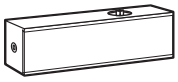

CE
EN 1154

16.6720. . .

Türschliesser TS 73 V EN 2-4 BC/ÖD, ohne Gestänge

Code	Ausführung	Dorma
00	silberfarbig	37010101
16	weiss RAL 9016	37010111
20	dunkelbraun	37010103
900	Decorschieber für TS 73 V silberfarbig	

Daten und Merkmale TS 73 V EN 2-4

-Allgemeine, Feuer- und Rauchschutztüren ≤ 1100 mm
-Schliesskraft über Stellschraube stufenlos einstellbar
-Schliessgeschwindigkeit über 2 Ventile stufenlos einstellbar 180°-15° und 15°-0°
-Öffnungsdämpfung selbstregulierend und über Ventil einstellbar
-Türschliesser geprüft nach EN 1154
-CE Kennzeichnung für Bauprodukte

Für hohe und schwere Türen, Aussentüren und für Türen, die gegen starken Winddruck schliessen müssen, empfehlen wir DORMA TS 83.

Scherengestänge und Zubehör ab Seite 16.1043

Dorma TS 83

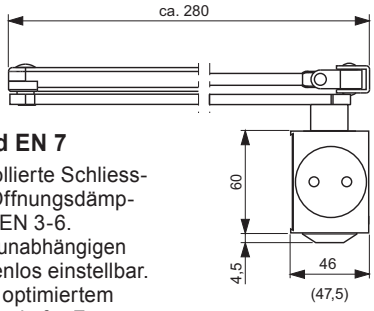

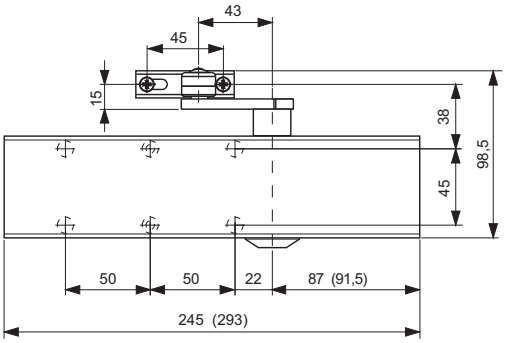

( ) = EN 7

16.6760.

Türschliesser Dorma TS 83 EN 3-6 und EN 7

für Scherengestänge mit Zahntrieb, Vollkontrollierte Schliessfunktion, mit integrierter selbstregulierender Öffnungsdämpfung und stufenlos einstellbarer Schliesskraft EN 3-6. Schliessgeschwindigkeit in zwei voneinander unabhängigen Bereichen und Endschlag über Gestänge stufenlos einstellbar. Speziell für Türen im Aussenbereich auch mit optimiertem Korrosionschutz (AC-Ausführung) lieferbar, sowie für Feuer- und Rauchschutztüren ideal einsetzbar. DIN-L und DIN-R verwendbar.

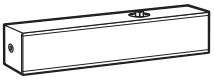

CE
EN 1154

16.6760. . .

Türschliesser TS 83 BC/ÖD, ohne Gestänge

Code	Grösse	Ausführung	Dorma
603	EN 3-6	silberfarbig	38010101
606	EN 7	silberfarbig	83060101
613.16	EN 3-6	weiss RAL 9016	38010111
623	EN 3-6	dunkelbraun	83010103
900	Decorschieber für TS 83 EN 3-6 silberfarbig		

Türschliesser TS 83 BC/ÖD, mit Normalgestänge rostgeschützt (AC-Ausführung)

603.40	EN 3-6	nur silberfarbig	38030301

16.6763. . .

Türschliesser TS 83 BC/ÖD+DC/SV, mit Schliessverzögerung, ohne Gestänge

603	EN 3-6	silberfarbig	38020101

Daten und Merkmale TS 83 EN 3-6 und EN 7

-Allgemeine, Aussen, Feuer- und Rauchschutztüren
EN 3-6 ≤ 1400 mm, EN 7 ≤ 1600 mm
-EN 3-6 Schliesskraft über Stellschraube stufenlos einstellbar
-EN 3-6 Schliessgeschwindigkeit über 2 Ventile unabhängig voneinander stufenlos einstellbar 180°-15° und 15°-0°
-EN 7 Schliessgeschwindigkeit über Ventil einstellbar
-Öffnungsdämpfung selbstregulierend und über Ventil einstellbar
-Türschliesser “Thermokonstant“ bis minus 30° C
-Türschliesser geprüft nach EN 1154
-CE Kennzeichnung für Bauprodukte

Für besonders hohe und schwere sowie ständig gegen starken Winddruck schliessende Türen sollte die nächste Schliessergrösse gewählt oder eine höhere Schliesskraft eingestellt werden.

Scherengestänge und Zubehör ab Seite 16.1043

Technische Änderungen vorbehalten !