MTS Metallbaubeschläge AG
Im Grossherweg 7 · Industrie Nord
CH-8902 Urdorf-Zürich
044 735 34 34
Fax 044 734 51 22
info@mts-urdorf.ch

MTS
Ihr Partner für Metallbaubeschläge

Türgriffe Edelstahl-Rostfrei oder Leichtmetall F1 eloxiert,

als Paar zur beidseitigen und als Stück zur einseitigen Türbetätigung, Lochteil 8 mm, ohne Befestigungsmaterial. (KWS)

15.6410. . . Edelstahl-Rostfrei matt gebürstet ER
15.6210. . . Leichtmetall F1 eloxiert Alu

Code	D mm	L=Achsmass	B mm	H mm	R	Material	
2025	Ø 25	200 mm	175	85	50	ER	ALU
2525	Ø 25	250 mm	200	85	50	ER	ALU
3025	Ø 25	300 mm	225	85	50	ER	ALU
2535	Ø 30	250 mm	215	90	60	ER	ALU
3035	Ø 30	300 mm	240	90	60	ER	ALU
3535	Ø 30	350 mm	265	90	60	ER	ALU
4035	Ø 30	400 mm	290	90	60	ER	ALU
3355	Ø 35	350 mm	280	110	70	ER	——
3545	Ø 40	350 mm	295	130	80	ER	ALU
4045	Ø 40	400 mm	320	130	80	ER	ALU

15.6410. . . Edelstahl-Rostfrei schwach geschliffen matt ER

8303	Ø 30	300 mm	240	90	60
8353	Ø 30	350 mm	265	90	60

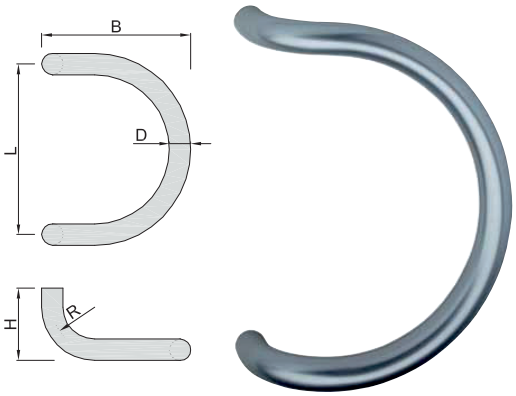

15.6410.
15.6210.

Türgriffe Edelstahl-Rostfrei, ER

matt gebürstet, in Gehrung geschweisst, als Paar zur beidseitigen und als Stück zur einseitigen Türbetätigung, Lochteil 8 mm, ohne Befestigungsmaterial. (KWS)

15.6418. . .

Code	D mm	L=Achsmass	B mm	H mm
3035	Ø 30	300 mm	180	80
3535	Ø 35	350 mm	210	85
4045	Ø 40	400 mm	240	90

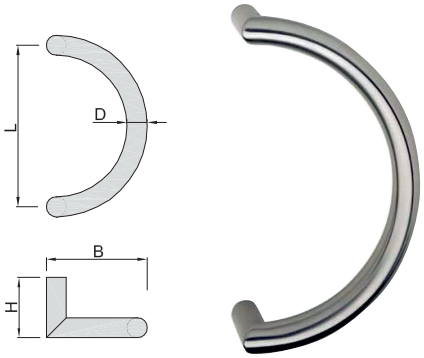

15.6418.

Befestigungs-Set

für 2 Befestigungspunkte, für Lochteil 8 mm, mit Gewindestift M8, Keilhülsen und Spannmutter, für Türstärken 40 - 80 mm. (KWS)

15.6630. . .

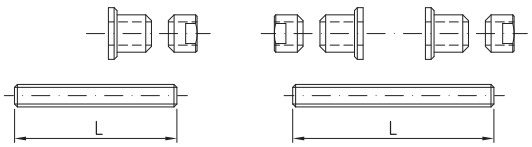

stückweise paarweise

15.6630.

Stück-Befestigung (2 Punkte) ohne Rosetten

Edelstahl-Rostfrei	Stahl verzinkt	Inbus-Schrauben	Türstärke
408.070	**208.070**	M8 x 70 mm	8 - 13 mm
408.090	———	M8 x 90 mm	bis 50 mm
408.130	**208.130**	M8 x 130 mm	40 - 80 mm

Paar-Befestigung (2 Punkte) ohne Rosetten

4810	**2810**	M8 x 70 mm	8 - 13 mm
4840	**2840**	M8 x 130 mm	40 - 80 mm

Paar-Befestigung (2 Punkte) mit Rosetten Ø 50 mm

4812	**2812**	M8 x 80 mm	8 - 13 mm
4842	**2842**	M8 x 150 mm	40 - 80 mm

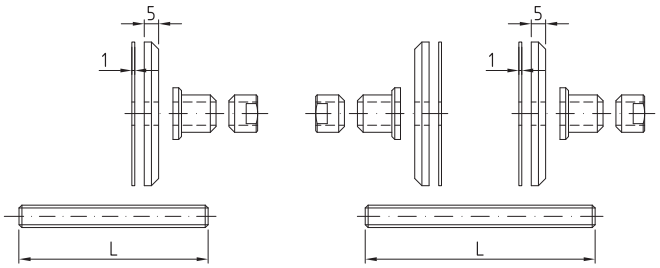

stückweise paarweise

15.6630.

Weitere Befestigungen siehe Seite 15.1021
Einzelteil zu Befestigungen siehe Seite 15.1030

▶ ***Bohrung in Ganzglastür: 15 - 18 mm***

Technische Änderungen vorbehalten !