MTS Metallbaubeschläge AG
Im Grossherweg 7 · Industrie Nord
CH-8902 Urdorf-Zürich
044 735 34 34
Fax 044 734 51 22
info@mts-urdorf.ch

MTS
Ihr Partner für Metallbaubeschläge

Adapter, Mmv

Messing matt vernickelt oder Messing matt verchromt mit fest drehbar montierter oval Rosette 28 x 70 x 4 mm, Zink matt vernickelt, mit Nylonzwischenring, Lochteil 9 mm für Schlossnuss 9 mm, Stiftteil 8 mm für Drücker Lochteil. (42.232/34.170)

14.5890. . .

Code	Ausführung
1089	Messing matt vernickelt
5089	Messing matt verchromt

Passender Drücker z.B.: MTS 14.5892.

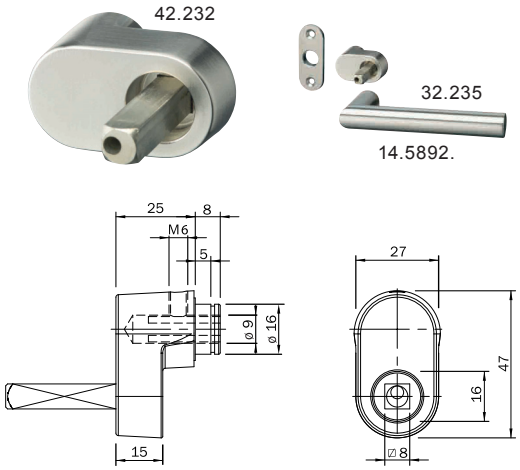

14.5890.

Drücker Ø 19 x 125 mm, ZNmn + ZNmc

Lochteil 8 mm, mit Schraubverbindung, Zink matt vernickelt oder Zink matt verchromt, passend zu Adapter MTS 14.5890.

14.5892. . .

Code	Ausführung
38	Zink matt vernickelt
98	Zink matt verchromt

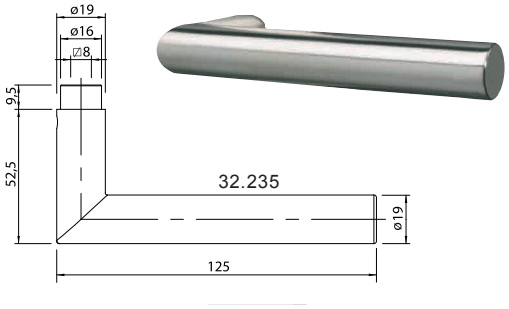

14.5892.

Drückerverlängerung, Mmv

Messing matt vernickelt.

14.5900. . .

Code	Ausführung
1620	16/20 mm
1630	16/30 mm
1820	18/20 mm
1830	18/30 mm

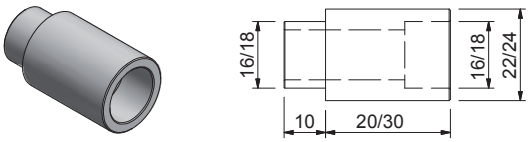

14.5900.

14.2456.1255 ZNmn

Knopf Ø 55 mm abgekröpft,

flach, rund, fest vernietet auf ovaler Rosette 27 x 70 x 4 mm, mit Innengewinde M12, Zink matt vernickelt. (37.755/34.170)

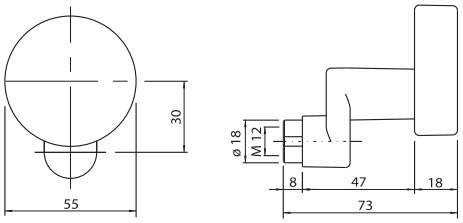

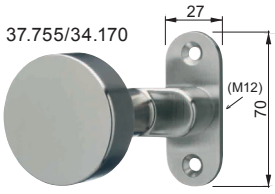

14.2456.1255

Technische Änderungen vorbehalten !