MTS Metallbaubeschläge AG
Im Grossherweg 7 · Industrie Nord
CH-8902 Urdorf-Zürich
044 735 34 34
Fax 044 734 51 22
info@mts-urdorf.ch

MTS
Ihr Partner für Metallbaubeschläge

Edelstahl Schutzbeschlag ES 1, 5430S

ER

Edelstahl matt, **Aussenschild 250 x 55 x 12 mm**, für Drückerbedienung mit Führung 16 mm **glide easyfix** oder für Knopfbefestigung, vorgerichtet für RZ-Schutzrosette mit 3 Gewindehülsen, Drückerhals Ø 20 mm (21.2 mm), ohne Schrauben.

14.5430. . .

Code	RZ-RS	Glutz
7274	E-74 mm	5430.2S
7278	E-78 mm	5430.2S
7294	E-94 mm	5430.2S

Code	Ausführung	Glutz
7274.K	Knopfbefestigung	5432.2S
7278.K	Knopfbefestigung	5432.2S
7294.K	Knopfbefestigung	5432.2S

Innenschild 250 x 55 x 8 mm, mit Unterkonstruktion Stahl verzinkt, Anschraublöcher verdeckt, mit Führung 16 mm **glide easyfix**, mit RZ-Lochung, Drückerhals Ø 20 mm (21.2 mm), ohne Schrauben

14.5435. . .

8274	E-74 mm	5435.2C
8278	E-78 mm	5435.2C
8294	E-94 mm	5435.2C

Varianten:
- Knopfbefestigung auf Anfrage
- Innenschild 14.5363, Seite 14.1129

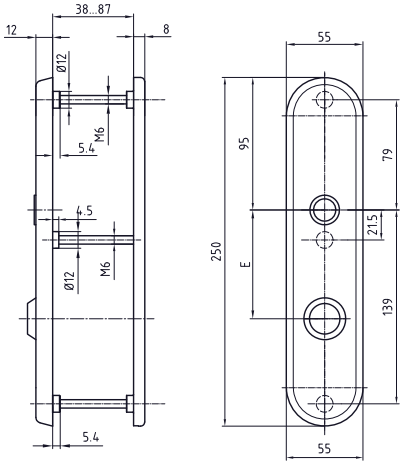

14.5430.
14.5435.

RZ-Schutzrosetten 5431, Edelstahl matt

14.5431. . .	**0610**	**1014**	**1418**	**1822**
Zylinderüberstand:	6-10	10-14	14-18	18-22 mm

Schraubenset M6 14.5431.90. . .	**3847**	**4757**	**5767**	**6877**
für Türstärke	38-47	48-57	58-67	68-77 mm

Produktprofil
Geprüft nach: DIN 18257-ES1-L (2003-03) EN 1906 Einbruchsicherheit Kl.2 (2002-05)
Einsetzbar für Einbruchhemmende Türen nach ENV 1627 - 1630, WK 1+2 (1999-01)

Edelstahl Schutzbeschlag ES 2, 5465S

ER

Edelstahl matt, **Aussenschild 250 x 55 x 15 mm**, für Drückerbedienung mit Führung 16 mm glide easyfix oder für Knopfbefestigung, vorgerichtet für RZ-Abdeckung, mit 3 Gewindehülsen, Drückerhals Ø 20 mm (21.2 mm), ohne Schrauben.

14.5465. . .

Code	RZ-ZP	Glutz
7274	E-74 mm	5465.2S
7278	E-78 mm	5465.2S
7294	E-94 mm	5465.2S

Code	Ausführung	Glutz
7274.K	Knopfbefestigung	5465.2SK
7278.K	Knopfbefestigung	5465.2SK
7294.K	Knopfbefestigung	5465.2SK

Innenschild 250 x 55 x 6 mm massiv, Anschraublöcher sichtbar, mit Führung 16 mm **glide easyfix**, mit RZ-Lochung, Drückerhals Ø 20 mm (21.2 mm), ohne Schrauben

14.5467. . .

8274	E-74 mm	5467.2
8278	E-78 mm	5467.2
8294	E-94 mm	5467.2

Variante:
- Knopfbefestigung auf Anfrage

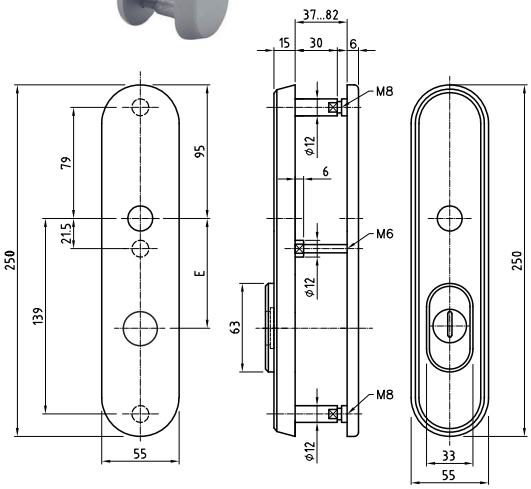

14.5465.
14.5467.

RZ-Zylinderpanzerung zu ES2 + ES3

14.5465.74. . . / **14.5465.78. . .** / **14.5465.94. . .**				
Code:	**0712**	**1217**	**1722**	**2227**
Zylinderüberstand:	7-12	12-17	17-22	22-27 mm

Schraubenset zu ES2 + ES3, 14.5465.96. . . (2 x M8 + 1 x M6)				
Code:	**4757**	**5767**	**6777**	**7782**
für Türstärke:	47-57	57-67	67-77	77-82 mm

Produktprofil
Geprüft: DIN 18257-ES2-L-ZA (2003-03) EN 1906 Einbruchsicherheit Kl.3 (2002-05)
Einsetzbar für Einbruchhemmende Türen nach ENV 1627 - 1630, WK 3 (1999-01)

Wichtig
Bei Verwendung mit KABA-Elostar sind zwingend verlängerte Schlüssel notwendig!

Technische Änderungen vorbehalten !