044 735 34 34
Fax 044 734 51 22
info@mts-urdorf.ch

MTS Metallbaubeschläge AG
Im Grossherweg 7 · Industrie Nord
CH-8902 Urdorf-Zürich

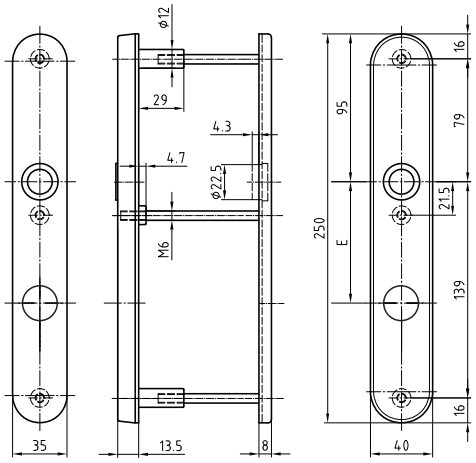

14.5476.

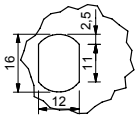

Ausschnitt für Knopfbefestigung

Passende Schrauben MTS 14.5431.
siehe Katalogseite 14.1141

Schutzbeschlag ES 2 5476 S,

ER

Aussenschild 250 x 40 x 13,5 mm, mit Gewindenocken M6 **passend zu Innenschild 14.5363.**, Edelstahl matt. (ohne Schrauben). Innenschild und Schrauben-Set gesondert bestellen. Marke: Glutz.

14.5476. . .

Führung 16 mm glide easyfix, Drückerhals Ø 20 mm (21.2)

Code	Ausführung
8162.74	RZ E-74 mm gelocht
8162.78	RZ E-78 mm gelocht
8162.94	RZ E-94 mm gelocht

Knopfloch für Knopfbefestigung, Drückerhals Ø 20 mm (21.2)

7162.74.K	RZ E-74 mm gelocht
7162.78.K	RZ E-78 mm gelocht
7162.94.K	RZ E-94 mm gelocht

Produktprofil

Geprüft nach: DIN 18257-ES2-L (2003-03)
EN 1906 Einbruchsicherheit Kl.3 (2002-05)
Einsetzbar für Einbruchhemmende Türen
nach ENV 1627 - 1630, WK 3 (1999-01)

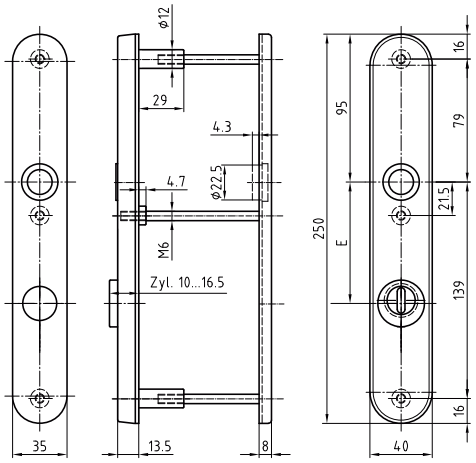

14.5479.

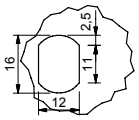

Ausschnitt für Knopfbefestigung

Passende Schrauben MTS 14.5431.
siehe Katalogseite 14.1141

Schutzbeschlag ES 2 5479 S,

ER

Aussenschild 250 x 40 x 13,5 mm, **mit RZ-Abdeckung für Zylindervorstand 10 - 16,5 mm,** mit Gewindenocken M6 **passend zu Innenschild 14.5363.**, Edelstahl matt. (ohne Schrauben). Innenschild und Schrauben-Set gesondert bestellen. Marke: Glutz.

14.5479. . .

Führung 16 mm glide easyfix, Drückerhals Ø 20 mm (21.2)

8162.74	RZ E-74 mm gelocht
8162.78	RZ E-78 mm gelocht
8162.94	RZ E-94 mm gelocht

Knopfloch für Knopfbefestigung, Drückerhals Ø 20 mm (21.2)

7162.74.K	RZ E-74 mm gelocht
7162.78.K	RZ E-78 mm gelocht
7162.94.K	RZ E-94 mm gelocht

Produktprofil

Geprüft: DIN 18257-ES2-L-ZA (2003-03)
EN 1906 Einbruchsicherheit Kl.3 (2002-05)
Einsetzbar für Einbruchhemmende Türen
nach ENV 1627 - 1630, WK 3 (1999-01)

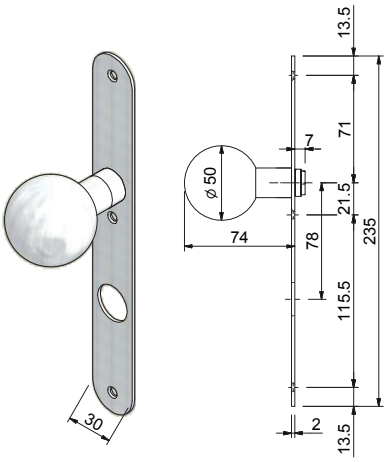

14.5085.

Türknopf 5825 Ø 50 mm

ER

fest auf Langschild **235 x 30 x 2 mm** montiert, mit 3 sichtbaren Anschraublöcher (nicht drehbar), mit Innengewinde M10, Edelstahl matt, Marke: Glutz.

14.5085. . .

Code	Ausführung
0050.00	blind, ungelocht
0250.78	RZ E-78 mm gelocht
0250.94	RZ E-94 mm gelocht
0350.78	PZ E-78 mm gelocht

Technische Änderungen vorbehalten !