MTS Metallbaubeschläge AG
Im Grossherweg 7 · Industrie Nord
CH-8902 Urdorf-Zürich
044 735 34 34
Fax 044 734 51 22
info@mts-urdorf.ch

MTS
Ihr Partner für Metallbaubeschläge

Langschild geclipst 5363C, schmal, ER

Grösse: 250 x 35 x 8 mm, mit verzinkter Unterkonstruktion mit 3 Anschraublöcher für M6, ohne Schrauben, **Lochung für Drückerhals Ø 20** (21,2) mm Edelstahl matt, Marke: Glutz.

14.5363. . .

Führung 16 mm glide easyfix

Code	Ausführung
8160.00	blind, ungelocht
8162.74	RZ E-74 mm gelocht
8162.78	RZ E-78 mm gelocht
8162.94	RZ E-94 mm gelocht

Knopfloch für Knopfbefestigung

7160.00.K	blind, ungelocht
7162.74.K	RZ E-74 mm gelocht
7162.78.K	RZ E-78 mm gelocht
7162.94.K	RZ E-94 mm gelocht

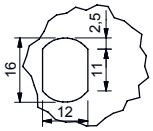

Ausschnitt für Knopfbefestigung

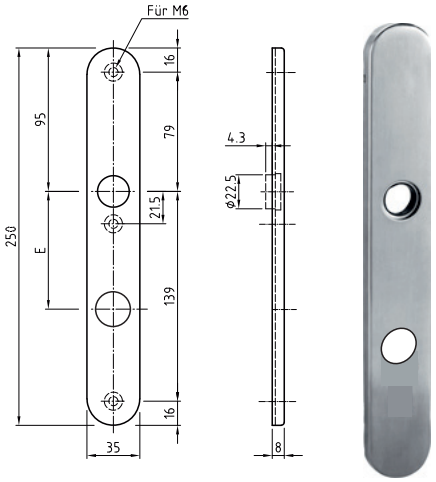

14.5363.

Passende Schrauben MTS 14.5431.
siehe Katalogseite 14.1141

Langschild geclipst 5364C, schmal, ER

Grösse: 250 x 35 x 8 mm, **Aussenschild** mit Unterkonstruktion verzinkt und Gewindenocken M4, **Innenschild** mit Unterkonstruktion verzinkt und Führungsnocken (ohne Schrauben), **Lochung für Drückerhals Ø 20** (21,2) mm Führung 16 mm glide easyfix Edelstahl matt. **Paar-Lieferung.** Schrauben gesondert bestellen. Marke: Glutz.

14.5364. . .

Führung 16 mm glide easyfix

0162.74	RZ E-74 mm gelocht
0162.78	RZ E-78 mm gelocht
0162.94	RZ E-94 mm gelocht

Aussenschild mit Knopfloch für Knopfbefestigung
Innenschild mit Führung 16 mm glide easyfix

0162.74.K	RZ E-74 mm gelocht
0162.78.K	RZ E-78 mm gelocht
0162.94.K	RZ E-94 mm gelocht

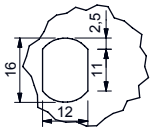

Ausschnitt für Knopfbefestigung

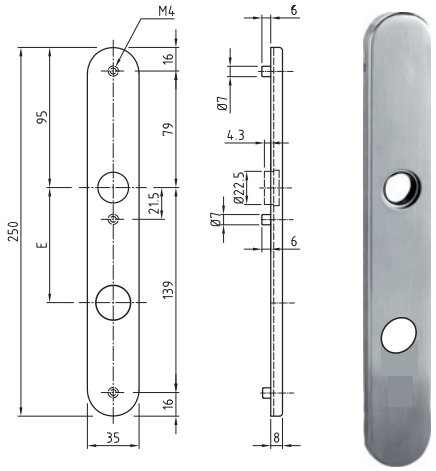

14.5364.

Passende Schrauben MTS 14.5352.
siehe Katalogseite 13.1063

Schutzbeschlag ES 1 5472 S, ER

Aussenschild 250 x 35 x 12 mm, mit Gewindenocken M6 **passend zu Innenschild 14.5363.**, Edelstahl matt. (ohne Schrauben). Innenschild und Schrauben-Set gesondert bestellen. Marke: Glutz.

14.5472. . .

Führung 16 mm glide easyfix, Drückerhals Ø 20 mm (21.2)

8162.74	RZ E-74 mm gelocht
8162.78	RZ E-78 mm gelocht
8162.94	RZ E-94 mm gelocht

Knopfloch für Knopfbefestigung, Drückerhals Ø 20 mm (21.2)

7162.74.K	RZ E-74 mm gelocht
7162.78.K	RZ E-78 mm gelocht
7162.94.K	RZ E-94 mm gelocht

Produktprofil
Geprüft nach: DIN 18257-ES1-L (2003-03)
EN 1906 Einbruchsicherheit Kl.2 (2002-05)
Einsetzbar für Einbruchhemmende Türen
nach ENV 1627 - 1630, WK 1+2 (1999-01)

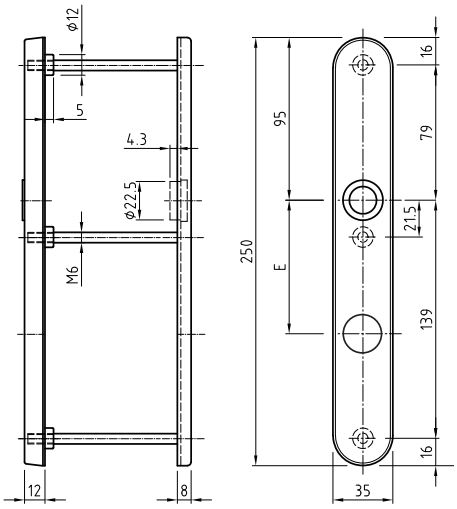

14.5472.

Passende Schrauben MTS 14.5431.
siehe Katalogseite 14.1141

Technische Änderungen vorbehalten !