044 735 34 34
Fax 044 734 51 22
info@mts-urdorf.ch

MTS Metallbaubeschläge AG
Im Grossherweg 7 · Industrie Nord
CH-8902 Urdorf-Zürich

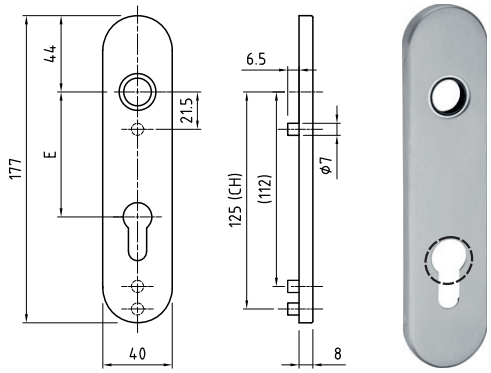

14.5350.

Kurzschild-Paar 5350C / 177 x 40 x 8 mm,

Aussenschild mit Unterkonstruktion verzinkt und Gewindenocken M4, Innenschild mit Unterkonstruktion verzinkt und Führungsnocken (ohne Schrauben), **Lochung für Drückerhals Ø 20** (21,2) mm, Führung 16 mm glide easyfix, Edelstahl matt. **Paar-Lieferung**. Marke: Glutz.

14.5350. . .

Code	Ausführung
8160.00	blind, ungelocht
8162.78	RZ E-78 mm gelocht
8163.78	PZ E-78 mm gelocht

Passende Schrauben MTS 14.5352.
siehe Katalogseite 13.1063

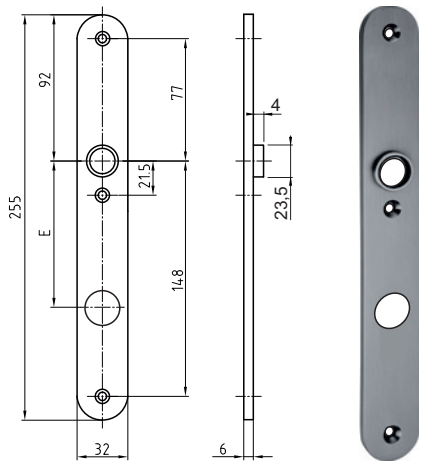

14.5360.

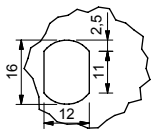

Ausschnitt für Knopfbefestigung

Langschild schmal 5360 / 255 x 32 x 6 mm,

Führung 16 mm glide easyfix auswärts, mit sichtbaren 3 Anschraublöcher für M5, ohne Schrauben, Edelstahl matt, Marke: Glutz.

14.5360. . .

Code	Ausführung
8160.00	blind, ungelocht
8162.74	RZ E-74 mm gelocht
8162.78	RZ E-78 mm gelocht
8162.94	RZ E-94 mm gelocht

Knopfloch für Knopfbefestigung

7160.00.K	blind, ungelocht
7162.78.K	RZ E-78 mm gelocht
7162.94.K	RZ E-94 mm gelocht

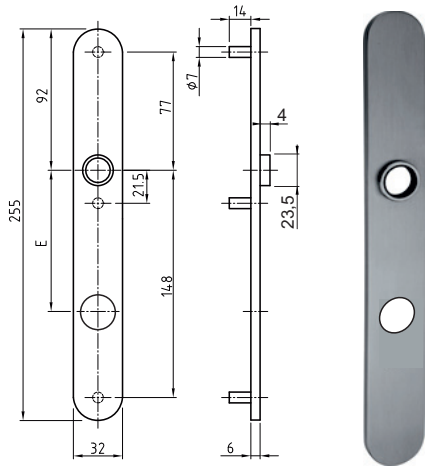

14.5361.

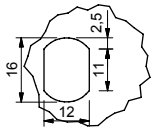

Ausschnitt für Knopfbefestigung

Langschild schmal 5361 / 255 x 32 x 6 mm,

Führung 16 mm glide easyfix auswärts, mit 3 Gewindenocken M5 für unsichtbare Befestigung, ohne Schrauben, Edelstahl matt, Marke: Glutz.

14.5361. . .

Code	Ausführung
8160.00	blind, ungelocht
8162.74	RZ E-74 mm gelocht
8162.78	RZ E-78 mm gelocht
8162.94	RZ E-94 mm gelocht

Knopfloch für Knopfbefestigung

7160.00.K	blind, ungelocht
7162.78.K	RZ E-78 mm gelocht
7162.94.K	RZ E-94 mm gelocht