MTS
Ihr Partner für Metallbaubeschläge

044 735 34 34
Fax 044 734 51 22
info@mts-urdorf.ch

MTS Metallbaubeschläge AG
Im Grossherweg 7 · Industrie Nord
CH-8902 Urdorf-Zürich

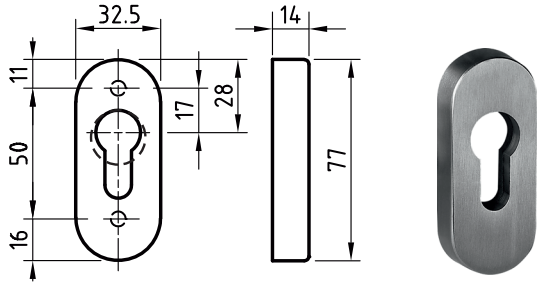

14.5311.

Schieberosetten 5311.2/.3

ER

Edelstahl matt, 32,5 x 77 x 14 mm, mit verdeckten Anschraublöcher, Lochdistanz 50 mm.

14.5311. . .

Code	Ausführung
802	RZ-gelocht
803	PZ-gelocht

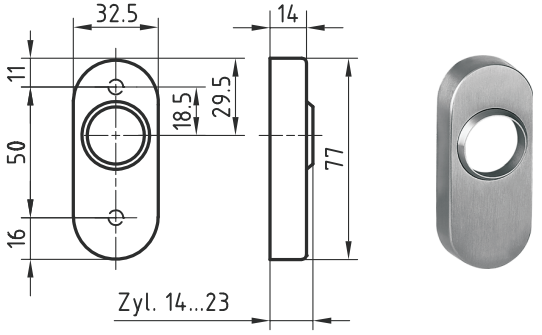

14.5315.202
14.5315.2.

14.5315.202

ER

RZ-Zylinderschutzrosetten 5315.2C RZ-RS

Edelstahl matt, 32,5 x 77 x 14 mm, vorgerichtet für Schutzrosette, verdeckte Anschraubloch, Lochdistanz 50 mm. (Schutzrosette 14.5315.2... gesondert bestellen)

RZ-Schutzrosetten 5315/1-3 RS

ER

Edelstahl matt, passend zu 14.5315.202.

14.5315.2. . .

Code	Ausführung
1417	für Zylinderüberstand 14-17 mm
1720	für Zylinderüberstand 17-20 mm
2023	für Zylinderüberstand 20-23 mm

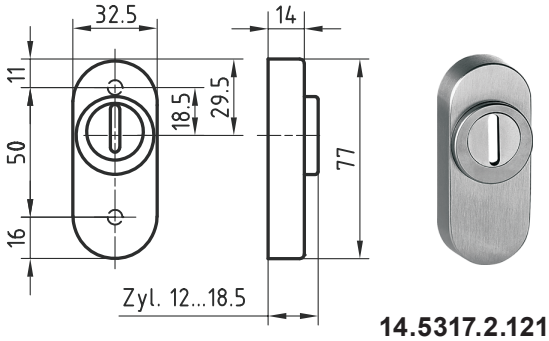

14.5317.2.1218

14.5317.2.1218

ER

RZ-Schieberosetten 5317.2 RZ-ZA

Edelstahl matt, 32,5 x 77 x 14 mm, **für Zylinderüberstand 12-18 mm**, verdeckte Anschraublöcher, Lochdistanz 50 mm, für RZ-Zylinder.

Info:
14.5316.3.1218 für PZ-Zylinder ebenfalls ab Lager lieferbar.

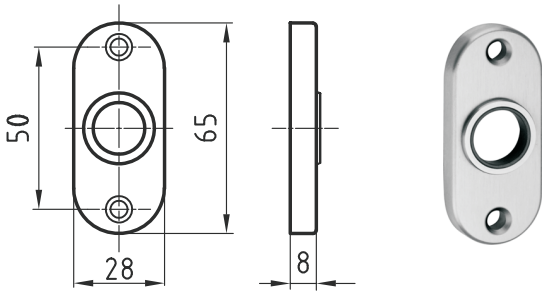

14.5615.

Drückerrosetten 5615

ER

Edelstahl matt, 28 x 65 x 8 mm, mit sichtbaren Anschraublöcher, Lochdistanz 50 mm.

14.5615. . .

Code	Ausführung
716	Führung 16 mm glide
716.K	für Knopfbefestigung
756	NL Nadellager 16 mm
816	Führung 16 mm glide easyfix
856	NL 16 mm, Nadellager easyfix

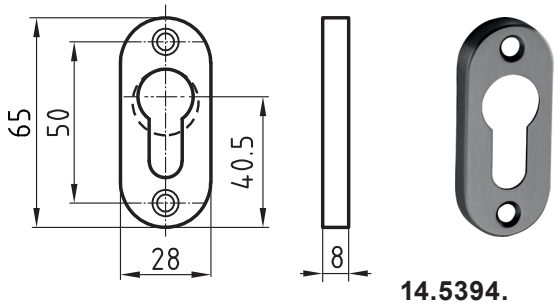

14.5394.

Rosetten 5394

ER

Edelstahl matt, 28 x 65 x 8 mm, mit sichtbaren Anschraublöcher, Lochdistanz 50 mm.

14.5394. . .

Code	Ausführung
700	Blind, ungelocht
702	RZ-gelocht
703	PZ-gelocht

Technische Änderungen vorbehalten !