MTS
Ihr Partner für Metallbaubeschläge

044 735 34 34
Fax 044 734 51 22
info@mts-urdorf.ch

MTS Metallbaubeschläge AG
Im Grossherweg 7 · Industrie Nord
CH-8902 Urdorf-Zürich

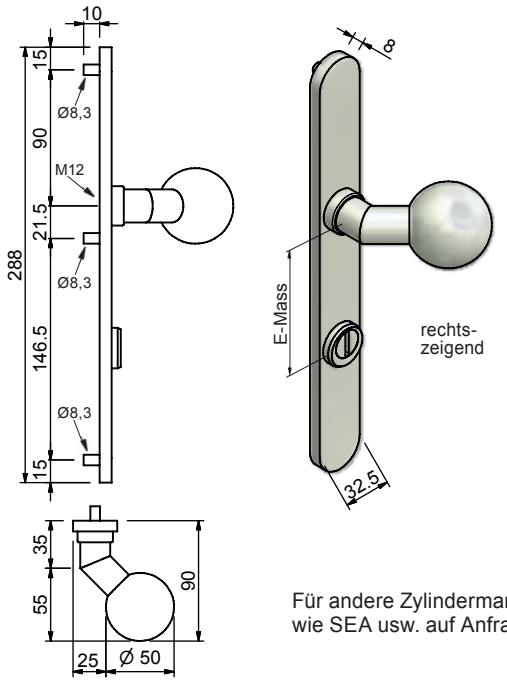

14.2882.

Für andere Zylindermarken wie SEA usw. auf Anfrage.

Aussen-Langschild 288 x 32,5 x 8 mm,
ohne Zylinderloch, ohne Zylinderschutz

14.2882.9000.01 blind, ungelocht, mit gekröpftem Türknopf, links-zeigend
14.2882.9000.02 wie vor, jedoch rechts-zeigend

Aussen-Sicherheits-Langschild 288 x 32,5 x 8 mm,

ER

mit Zylinderschutz für Kaba/Keso-Zylinder, mit festmontiertem gekröpftem Türknopf MTS 14.5081.50, massive Verbindung, Langschild mit 3 Gewindehülsen M5 inkl. 3 Stk. Flachkopf-Kreuzschlitzschrauben M5 x 80 mm, Edelstahl matt, Werkstoff 1.4301, ohne Innen-Langschild (gesondert bestellen, siehe Katalogseite 14.1042). Marke: MTS

14.2882. . .

mit Zylinderschutz Code: 02 für 2-6 mm vorstehende Zylinder

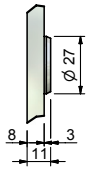

Code links-zeigend	Code rechts-zeigend	Entfernung	Zulassung
7274.021	**7274.022**	E-74 mm	EN179
7278.021	**7278.022**	E-78 mm	EN179
7294.021	**7294.022**	E-94 mm	EN179

mit Zylinderschutz Code: 05 für 5-9 mm vorstehende Zylinder

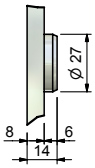

Code	Code	Entfernung	Zulassung
7274.051	**7274.052**	E-74 mm	EN179
7278.051	**7278.052**	E-78 mm	EN179
7294.051	**7294.052**	E-94 mm	EN179

mit Zylinderschutz Code: 09 für 9-12,5 mm vorstehende Zylinder

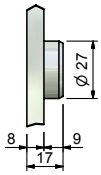

Code	Code	Entfernung	Zulassung
7274.091	**7274.092**	E-74 mm	EN179
7278.091	**7278.092**	E-78 mm	EN179
7294.091	**7294.092**	E-94 mm	EN179

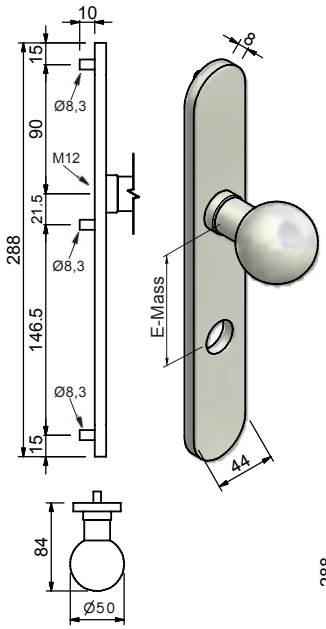

14.2892.

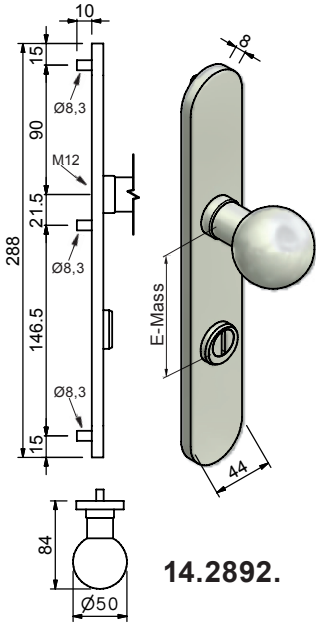

14.2892.

Aussen-Langschild 288 x 44 x 8 mm,

ER

mit festmontiertem geradem Türknopf Mod. 14.5075.1850 (M12), massive Verbindung, nicht drehbar, Langschild mit 3 Gewindehülsen M5 inkl. 3 Stk. Flachkopf-Kreuzschlitzschrauben M5 x 80 mm, Edelstahl matt, Werkstoff 1.4301, ohne Innenschild (gesondert bestellen).
Marke: FSB / MTS

14.2892. . .

Code	Lochung	Entfernung
7000	blind, ungelocht	——
7002.74	RZ - 22 mm	E-74 mm
7002.78	RZ - 22 mm	E-78 mm
7002.94	RZ - 22 mm	E-94 mm

14.2892. . .

mit Zylinderschutz, für Kaba/Keso-Zylinder, Marke: MTS

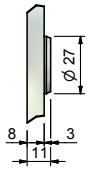

Code	Entfernung	Ausführung
7274.02	E-74 mm	**für 2-6 mm** vorstehende Zyl.
7278.02	E-78 mm	**für 2-6 mm** vorstehende Zyl.
7294.02	E-94 mm	**für 2-6 mm** vorstehende Zyl.

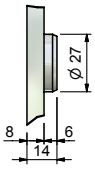

Code	Entfernung	Ausführung
7274.05	E-74 mm	**für 5-9 mm** vorstehende Zyl.
7278.05	E-78 mm	**für 5-9 mm** vorstehende Zyl.
7294.05	E-94 mm	**für 5-9 mm** vorstehende Zyl.

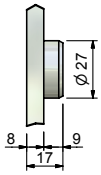

Code	Entfernung	Ausführung
7274.09	E-74 mm	**für 9-12,5 mm** vorstehende Zyl.
7278.09	E-78 mm	**für 9-12,5 mm** vorstehende Zyl.
7294.09	E-94 mm	**für 9-12,5 mm** vorstehende Zyl.

Technische Änderungen vorbehalten !