MTS Metallbaubeschläge AG
Im Grossherweg 7 · Industrie Nord
CH-8902 Urdorf-Zürich
044 735 34 34
Fax 044 734 51 22
info@mts-urdorf.ch

MTS
Ihr Partner für Metallbaubeschläge

Aussen-Langschild 288 x 32,5 x 6 mm, ER

mit festmontiertem Türknopf MTS 14.5075.1850 mit Innengewinde M12, massive Verbindung, nicht drehbar, Langschild mit 3 Gewindehülsen M5 inkl. 3 Stk. Flachkopf-Kreuzschlitzschrauben M5 x 80 mm, blind ungelocht, Lochung RZ Ø 22 mm oder 2 x RZ Ø 22 mm, Edelstahl matt, Werkstoff 1.4301, ohne Innen-Langschild (gesondert bestellen).
Marke: FSB / MTS

14.2852. . .

mit geradem festem Türknopf MTS 14.5075.1850

Code	Lochung	Entfernung
7000	blind, ungelocht	——
7274.0	RZ - 22 mm	E-74 mm
7278.0	RZ - 22 mm	E-78 mm
7294.0	RZ - 22 mm	E-94 mm
7278.48	2 x RZ - 22 mm	E-78/48 mm
7294.48*	2 x RZ - 22 mm	E-94/48 mm

*** Langschild-Länge 318 mm** (Verlängerung 30 mm nach unten)

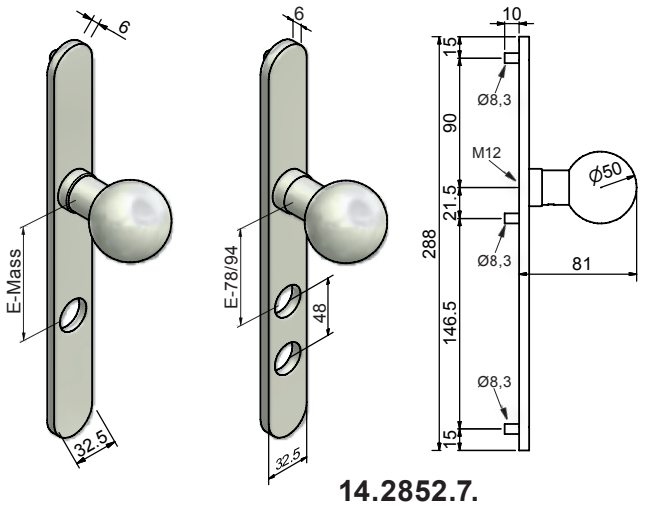

14.2852.7.

Aussen-Langschild 288 x 32,5 x 6 mm, ER

mit festmontiertem abgekröpftem Türknopf MTS 14.5081.50 mit Innengewinde M12, massive Verbindung, Langschild mit 3 Gewindehülsen M5 inkl. 3 Stk. Flachkopf-Kreuzschlitzschrauben M5 x 80 mm, blind ungelocht, Lochung RZ Ø 22 mm, 2 x RZ Ø 22 mm oder PZ Ø 17 mm, Edelstahl matt, Werkstoff 1.4301, ohne Innen-Langschild (gesondert bestellen).
Marke: FSB / MTS

14.2852. . .

mit abgekröpftem festem Türknopf MTS 14.5081.50

Code	Lochung	Entfernung	Ausführung
7001	blind, ungelocht	——	links zeigend
7002	blind, ungelocht	——	rechts zeigend
7274.1	RZ - 22 mm	E-74 mm	links zeigend
7274.2	RZ - 22 mm	E-74 mm	rechts zeigend
7278.1	RZ - 22 mm	E-78 mm	links zeigend
7278.2	RZ - 22 mm	E-78 mm	rechts zeigend
7294.1	RZ - 22 mm	E-94 mm	links zeigend
7294.2	RZ - 22 mm	E-94 mm	rechts zeigend
7392.1	PZ - 17 mm	E-92 mm	links zeigend
7392.2	PZ - 17 mm	E-92 mm	rechts zeigend

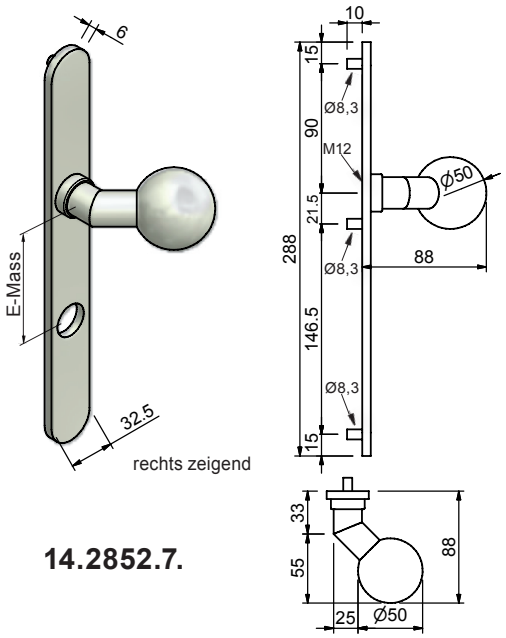

14.2852.7.

Innen-Langschild 288 x 32,5 x 3 mm, ER

mit festmontiertem Türknopf MTS 14.5075.1850, mit Innengewinde M12, massive Verbindung, Langschild mit 3 versenkten Anschraublöcher, ohne Schrauben, Lochung RZ Ø 22 mm, 2 x RZ Ø 22 mm, blind ungelocht, (in PZ Ø 17 mm auf Anfrage), Edelstahl matt, Werkstoff 1.4301.
Marke: FSB / MTS

14.2852. . .

mit geradem festem Türknopf MTS 14.5075.1850

Code	Lochung	Entfernung
8000	blind, ungelocht	——
8274	RZ - 22 mm	E-74 mm
8278	RZ - 22 mm	E-78 mm
8294	RZ - 22 mm	E-94 mm
8278.48	2 x RZ - 22 mm	E-78/48 mm
8294.48*	2 x RZ - 22 mm	E-94/48 mm

*** Langschild-Länge 318 mm** (Verlängerung 30 mm nach unten)

14.2853. . .

mit gekröpftem festem Türknopf MTS 14.5081.50 (siehe Schnitt-Zeichnung)

Code	Lochung	Ausführung
8001	blind, ungelocht	links zeigend
8002	blind, ungelocht	rechts zeigend (wie Schnitt)

Weitere Varianten auf Anfrage.

Technische Änderungen vorbehalten !

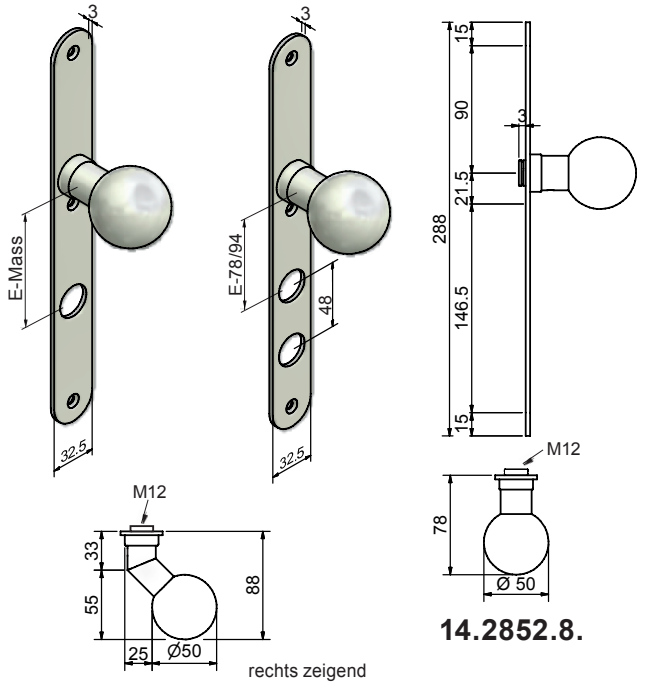

14.2852.8.

14.2853.