MTS Metallbaubeschläge AG
Im Grossherweg 7 · Industrie Nord
CH-8902 Urdorf-Zürich
044 735 34 34
Fax 044 734 51 22
info@mts-urdorf.ch

MTS
Ihr Partner für Metallbaubeschläge

13.1545.278

Sicherheitsschilder 44 x 234 x 8 mm rechteckig,

für RZ - 78 mm, DF - 16 mm, mit 5 Gewindehülsen M5, Zink matt vernickelt, für Schutzeinsatz Stahl **von 6 bis 22 mm** (35.485), **ohne** Schutzeinsatz **ohne** Schrauben.

Mass B inkl. Schild gemessen.

Gesondert sind zu bestellen: (siehe Seite 13.1062)
- Schutzeinsatz 13.1550.206 - 222
- Stahlschrauben 13.1557.

13.1545.378

Sicherheitsschilder 44 x 234 x 8 mm rechteckig,

für PZ - 78 mm, DF - 16 mm, mit 5 Gewindehülsen M5, Zink matt vernickelt, für Schutzeinsatz Stahl **von 10 bis 18 mm** (35.486), **ohne** Schutzeinsatz **ohne** Schrauben.

Mass B inkl. Schild gemessen.

Gesondert sind zu bestellen: (siehe Seite 13.1062)
- Schutzeinsatz 13.1551.210 - 218
- Stahlschrauben 13.1557.

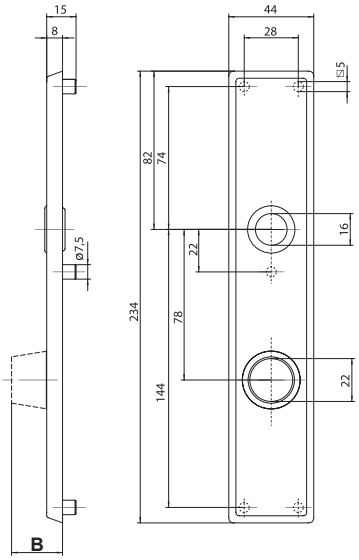

13.1545.

13.1546.278

Sicherheitsschilder 52 x 254 x 8,2 mm rechteckig,

für RZ - 78 mm, DF - 16/18 mm, mit 5 Gewindehülsen M5, Zink matt vernickelt, für Schutzeinsatz Stahl **von 6 bis 22 mm** (35.490), **ohne** Schutzeinsatz **ohne** Schrauben.

Mass B inkl. Schild gemessen.

Gesondert sind zu bestellen: (siehe Seite 13.1062)
- Schutzeinsatz 13.1550.206 - 222
- Stahlschrauben 13.1557.

Lieferbar auf Anfrage:
- Für Entfernung RZ - 74 und 90 mm

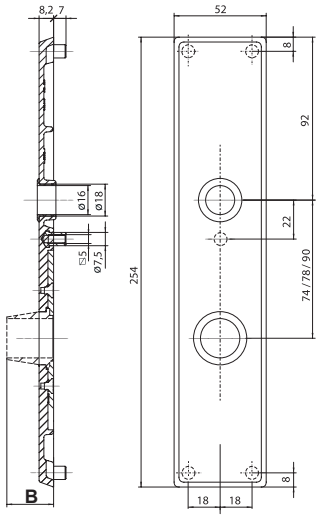

13.1546.278

13.1547.278

Sicherheitsschilder 50 x 254 x 8 mm abgerundet,

für RZ - 78 mm, DF - 16/18 mm, mit 5 Gewindehülsen M5, Zink matt vernickelt, für Schutzeinsatz Stahl **von 6 bis 22 mm** (35.488), **ohne** Schutzeinsatz **ohne** Schrauben.

Mass B inkl. Schild gemessen.

Gesondert sind zu bestellen: (siehe Seite 13.1062)
- Schutzeinsatz 13.1550.206 - 222
- Stahlschrauben 13.1557.

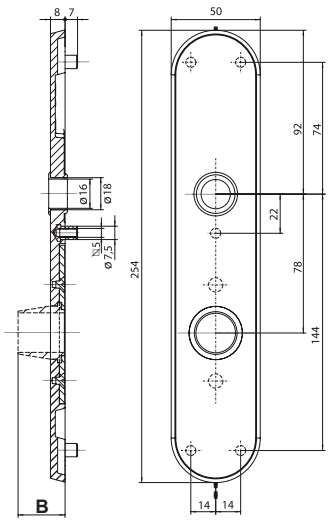

13.1547.278

Technische Änderungen vorbehalten !