MTS
Ihr Partner für Metallbaubeschläge

044 735 34 34
Fax 044 734 51 22
info@mts-urdorf.ch

MTS Metallbaubeschläge AG
Im Grossherweg 7 · Industrie Nord
CH-8902 Urdorf-Zürich

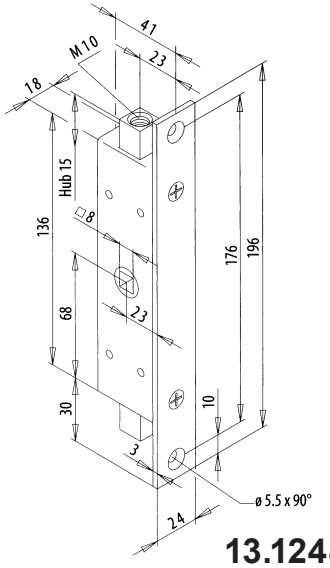

13.1248.00

13.1248.00

Basküle-Kantriegel

mit Stulp mit Totpunktstellung, Stangenanschluss M10, Hub 15 mm, Dornmass 23 mm, Vierkantnuss 8 mm, mit 2 Anschraublöcher im Stulp, Stahl galv.-verzinkt.

Zubehör: (gesondert bestellen)
Rundstangen Seite 13.1005
Steinbüchsen, Stangenschliessbleche Seite 13.1016
Steckschlüssel MTS 33.0813.00

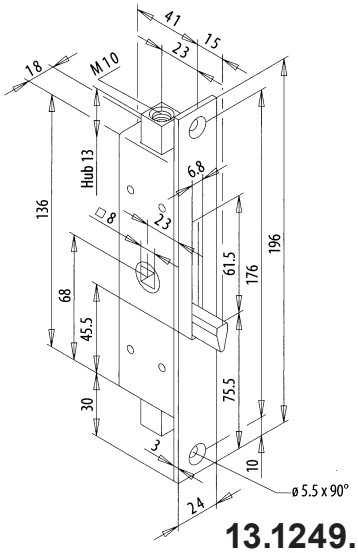

13.1249.00

13.1249.00

Basküle-Kantriegel

mit Stulp mit Totpunktstellung, **mit Zunge,** Stangenanschluss M10, Hub 13 mm, Dornmass 23 mm, Vierkantnuss 8 mm, mit 2 Anschraublöcher im Stulp, Stahl galv.-verzinkt.

Zubehör: (gesondert bestellen)
Rundstangen Seite 13.1005
Steinbüchsen, Stangenschliessbleche Seite 13.1016
Steckschlüssel MTS 33.0813.00

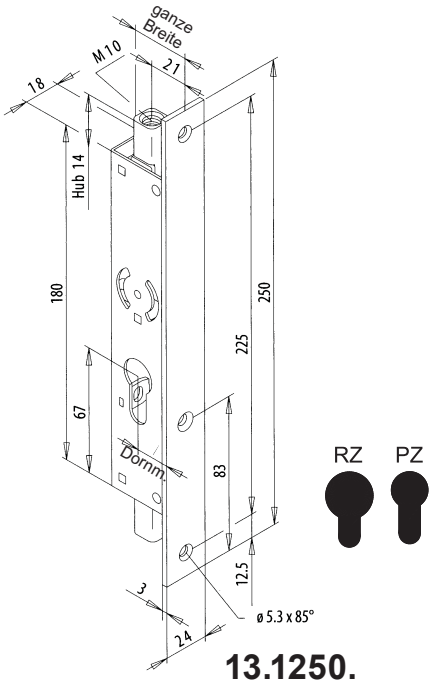

13.1250.

Basküle-Einsteckschloss

mit Stulp, RZ oder PZ - gelocht, mit Stangenanschluss M10, Hub 14 mm, mit 2 Anschraublöcher im Stulp, galv.-verzinkt.

13.1250. . .

Code	Lochung	Dornmass	ganze Breite
0221	RZ-22 mm	21 mm	39 mm
0232	RZ-22 mm	32 mm	50 mm
0321	PZ-17 mm	21 mm	39 mm

Montagehinweis:
Da die Betätigung der Stangen nur mit dem Zylinderschlüssel erfolgt, müssen diese aus Leichtmetall oder dünnwandigem Stahlrohr hergestellt werden. Um die Bedienung zu erleichtern, wird die Anbringung einer Zugfeder an der oberen Stange empfohlen.

Technische Änderungen vorbehalten !