MTS
Ihr Partner für Metallbaubeschläge

044 735 34 34
Fax 044 734 51 22
info@mts-urdorf.ch

MTS Metallbaubeschläge AG
Im Grossherweg 7 · Industrie Nord
CH-8902 Urdorf-Zürich

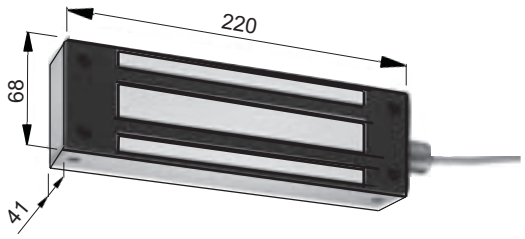

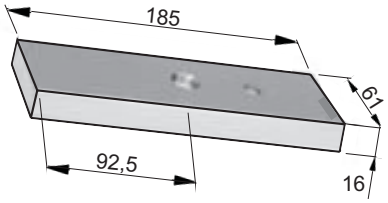

12.2588.0650
12.2588.0655

Verwendung:
Zur Verriegelung von Türen
und Toren im Aussenbereich !

12.2588.0650

Elektro-Flächenhaftmagnet

aP-Ausführung in Edelstahl-Gehäuse, **wassergeschützte Ausführung** komplett mit Gegenplatte, ohne Hall-Sensor mit Anschlussleitung ca. 90 cm, Schutzart IP 65.
(MAGG06500STS-D)

Technische Daten

- Haltekraft: ca. 6500 N
- Spannung: 12/24 V DC
- Stromaufnahme: 500/250 mA

12.2588.0655

Elektro-Flächenhaftmagnet

aP-Ausführung in Edelstahl-Gehäuse, **wassergeschützte Ausführung** komplett mit Gegenplatte, mit Hall-Sensor mit Anschlussleitung ca. 90 cm, Schutzart IP 65.
(MAGG06500STS-HB)

Technische Daten

- Haltekraft: ca. 6500 N
- Spannung: 24 V DC
- Stromaufnahme: 250 mA

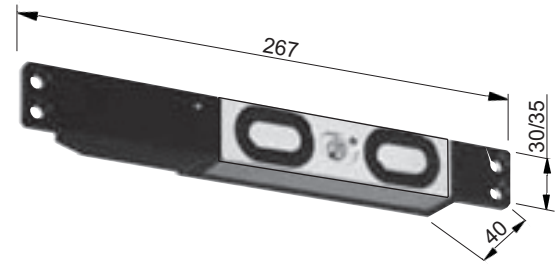

12.2588.9130
12.2588.9235

12.2588.9130

Elektro-Flächenhaftmagnet Shearlock

mit integriertem Hall-Sensor mit einstellbarer Zeitverzögerung (2-6 Sekunden nach Spannungsabschaltung, Gehäuseoberfläche aus Aluminium, Magnet und Gegenstück (LxBxT) 267 x **30** x 40 mm. (MAGS15000ALM1TD)

12.2588.9235

Elektro-Flächenhaftmagnet Shearlock

mit integriertem Hall-Sensor mit einstellbarer Zeitverzögerung (2-6 Sekunden nach Spannungsabschaltung, Gehäuseoberfläche aus Aluminium, Magnet und Gegenstück (LxBxT) 267 x **35** x 40 mm. (MAGS15000ALM2TD)

Technische Daten

- Haltekraft/Scheerkraft: **ca. 15000 N**
- Betriebsnennspannung: 12 bis 28 V DC stabilisiert autom. Spannungserkennung und- anpassung
- Nennstromaufnahme: 12 V DC 1800 mA (Anzug)
  28 V DC 500 mA (Betrieb)
- Abstand Magnet/Gegenplatte: min. 2 mm / max. 3 mm
- nicht für Fluchttüren geeignet

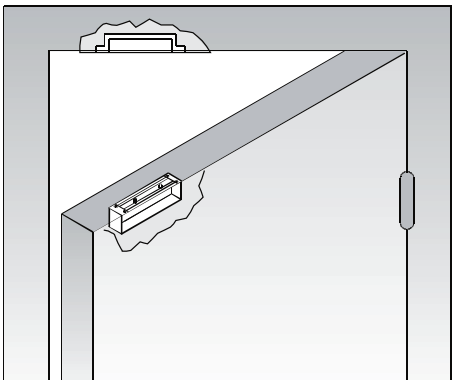

Montagebeispiel

Technische Änderungen vorbehalten !