MTS Metallbaubeschläge AG
Im Grossherweg 7 · Industrie Nord
CH-8902 Urdorf-Zürich
044 735 34 34
Fax 044 734 51 22
info@mts-urdorf.ch

MTS
Ihr Partner für Metallbaubeschläge

12.2587.0150

Elektro-Flächenhaftmagnet

uP-Ausführung in Gehäuse aus Aluminium 174 x 32 x 26 mm, komplett mit Gegenplatte 130 x 33 x 11 mm mit eingebautem Hall-Sensor. (EF150ENCCTC CA)

Technische Daten

- Haltekraft:	150 Kp
- Spannung umstellbar:	12/24 V DC
- Stromverbrauch:	480/240 mA
- Betriebstemperaturbereich:	-10°C bis +55°C
- Schutzklasse:	IP 42 CE-konform

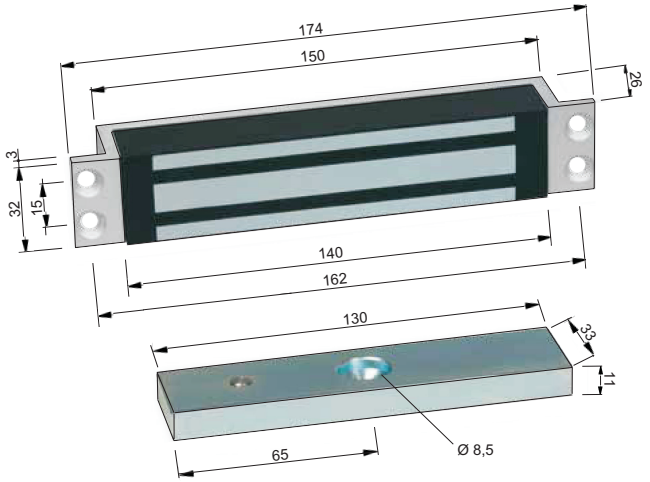

12.2587.0150

12.2587.0300

Elektro-Flächenhaftmagnet

uP-Ausführung in Gehäuse aus Aluminium 227 x 38 x 26 mm, komplett mit Gegenplatte 180 x 38 x 11 mm mit eingebautem Hall-Sensor. (EF300ENCCTC CA)

Technische Data

- Haltekraft:	300 Kp
- Spannung umstellbar:	12/24 V DC
- Stromverbrauch:	480/240 mA
- Betriebstemperaturbereich:	-10°C bis +55°C
- Schutzklasse:	IP 42 CE-konform

12.2587.9300

Elektro-Flächenhaftmagnet

uP-Ausführung in Gehäuse aus Aluminium 227 x 38 x 26 mm, komplett mit Gegenplatte 180 x 38 x 11 mm, ohne Hall-Sensor. (EF300ENC)

Technische Data

- Haltekraft:	300 Kp
- Spannung umstellbar:	24 V DC
- Stromverbrauch:	240 mA
- Betriebstemperaturbereich:	-10°C bis +55°C
- Schutzklasse:	IP 42 CE-konform

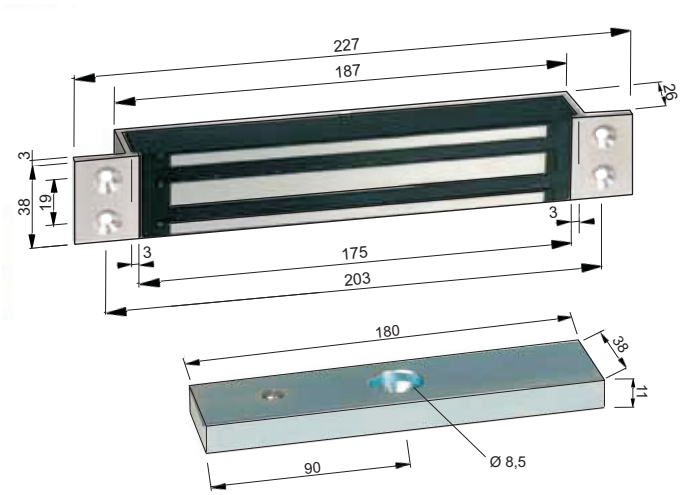

12.2587.0300
12.2587.9300

Elektro-Flächenhaftmagnet

aP-Ausführung in Edelstahl-Gehäuse in wasserdichter Ausführung mit eingebautem Hall-Sensor komplett mit Gegenplatte und Anschlusskabel, Standard-oder Frontmontage. (EXT200CTC)

12.2587.0200 Anschlusskabel 1,20 m
12.2587.0200.06 Anschlusskabel 6 m

Technische Daten

- Haltekraft:	180 Kp
- Spannung umstellbar:	12/24 V DC
- Stromverbrauch:	500/250 mA
- Schutzklasse:	IP 67 CE-konform
- Magnet-Abmessung BxHxT:	165 x 34,5 x 27,5 mm
- Gegenplatte:	130 x 33 x 11 mm

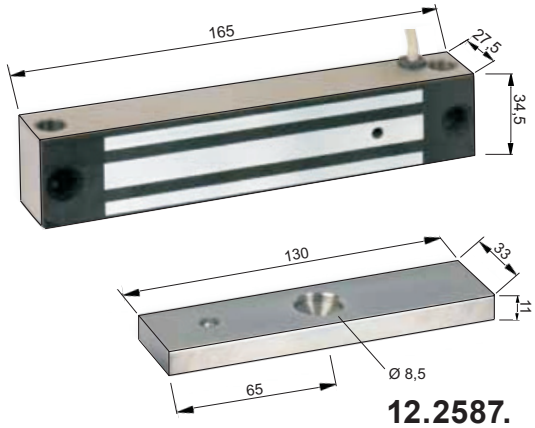

12.2587.

12.2587.0210

Montagewinkel

aus Aluminium passend zu 12.2587.0200 für auswärtsöffnende Türen, verstellbar, Abmessung: 165 x 38 x 29 mm. (EXT200L)

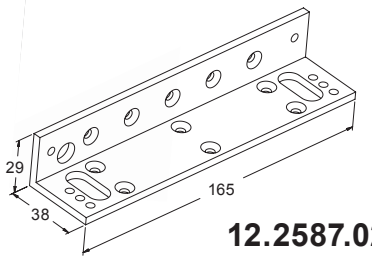

12.2587.0210

Technische Änderungen vorbehalten !