MTS Metallbaubeschläge AG
Im Grossherweg 7 · Industrie Nord
CH-8902 Urdorf-Zürich
044 735 34 34
Fax 044 734 51 22
info@mts-urdorf.ch

MTS
Ihr Partner für Metallbaubeschläge

Elektro-Haftmagnet

mit Distanzhalter. Für Boden- und Wandmontage umbaubar, **mit integriertem Dämpfungselement** für einen weichen, gedämpften Anschlag der Türe. **Ohne** Unterbrechertaster. Anschlussspannung 24V DC.

12.2932. . .

Code	Haftkraft	Stromaufnahme	Modell
8303	300 N	20 mA	830-3 BW2-D
8305	500 N	25 mA	830-5 BW2-D
8308	800 N	45 mA	830-8 BW2-D
8312	1200 N	105 mA	83012 BW2-D

Elektro-Haftmagnet

mit Distanzhalter. Für Boden- und Wandmontage umbaubar, **mit Unterbrechertaster und integriertem Dämpfungselement** für einen weichen, gedämpften Anschlag der Türe. Anschlussspannung 24V DC.

12.2934. . .

Code	Haftkraft	Stromaufnahme	Modell
8303	300 N	20 mA	830-3 BW2/UD
8305	500 N	25 mA	830-5 BW2/UD
8308	800 N	45 mA	830-8 BW2/UD
8312	1200 N	105 mA	83012 BW2/UD

Info
- Einschaltdauer 100% ED
- Betriebstemperaturbereich 0 bis +50°C
- Schutzart IP 40
- geprüft nach EN 1155

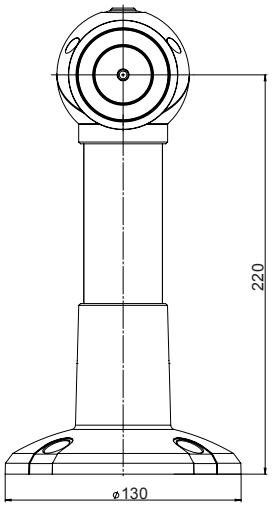

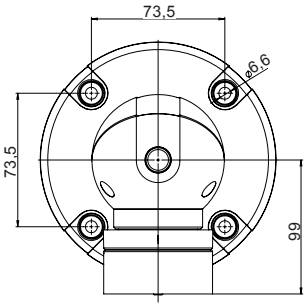

12.2932.
12.2934.

Technische Daten
- Bodenabstand: **220 mm**
- 12.2932., Wandabstand: **300 mm**
- 12.2934., Wandabstand: **325 mm**

Elektro-Haftmagnet

mit Distanzhalter. Für Boden- und Wandmontage umbaubar, **ohne** Unterbrechertaster. Anschlussspannung 24V DC.

12.2936. . .

Code	Haftkraft	Stromaufnahme	Modell
8303	300 N	20 mA	830-3 BW3
8305	500 N	25 mA	830-5 BW3
8308	800 N	45 mA	830-8 BW3
8312	1200 N	105 mA	83012 BW3

Elektro-Haftmagnet

mit Distanzhalter. Für Boden- und Wandmontage umbaubar, **mit Unterbrechertaster**. Anschlussspannung 24V DC.

12.2938. . .

Code	Haftkraft	Stromaufnahme	Modell
8303	300 N	20 mA	830-3 BW3/U
8305	500 N	25 mA	830-5 BW3/U
8308	800 N	45 mA	830-8 BW3/U
8312	1200 N	105 mA	83012 BW3/U

Info
- Einschaltdauer 100% ED
- Betriebstemperaturbereich 0 bis +50°C
- Schutzart IP 40
- geprüft nach EN 1155

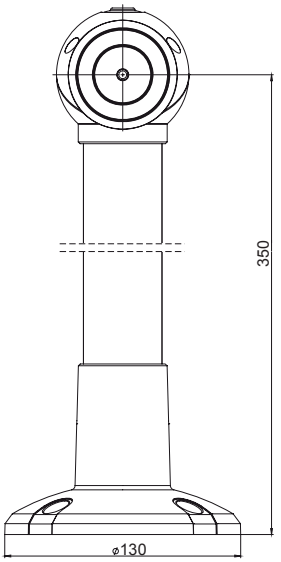

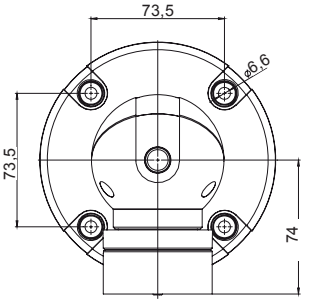

12.2936.
12.2938.

Technische Daten
- Bodenabstand: **350 mm**
- 12.2936., Wandabstand: **430 mm**
- 12.2938., Wandabstand: **455 mm**

Technische Änderungen vorbehalten !