MTS
Ihr Partner für Metallbaubeschläge

044 735 34 34
Fax 044 734 51 22
info@mts-urdorf.ch

MTS Metallbaubeschläge AG
Im Grossherweg 7 · Industrie Nord
CH-8902 Urdorf-Zürich

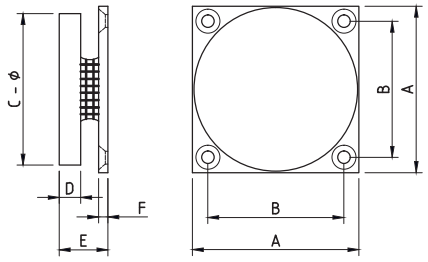

12.7984.

Ankerplatten mit Gummilager

und Anschraubplatte mit Befestigungslöcher, Stahl verzinkt.

12.7984. . .

Code	A	B	C	D	E	F	Art. Nr.	Typ-Nr.
5016	55	44	Ø 54	7	16	3	040025	GD 50 G 16
6016	65	55	Ø 64	7	16	3	040039	GD 60 G 16
7020	75	60	Ø 74	10	20	4	040026	GD 70 G 20

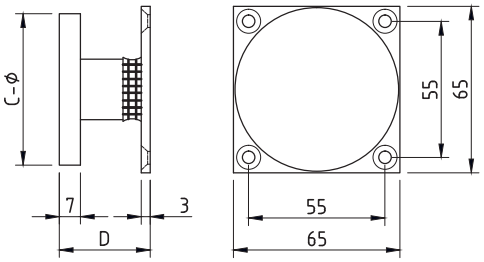

12.7986.

Ankerplatten mit Gummilager und Distanzstück,

mit Anschraubplatte und Befestigungslöcher, Stahl verzinkt.

12.7986. . .

Code	C	D	Art. Nr.	Typ-Nr.
6030	Ø 64	30	040096	GD 60 G 30
6060	Ø 64	60	040084	GD 60 G 60

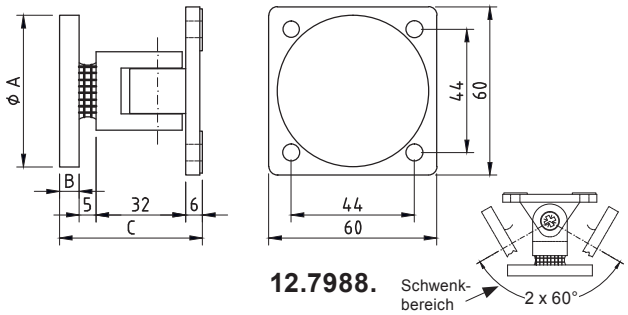

12.7988.

Ankerplatten mit Winkelgelenk

Schwenkbereich beidseitig 60°, aus schwarzem Kunststoff und Aschraubplatte mit Befestigungslöcher und Gummilager, Ankerplatte in Stahl verzinkt.

12.7988. . .

Code	Ankerplatte AxB	C	Art. Nr.	Typ-Nr.
5050	Ø 54 x 7 mm	50	040027	GD 50 W 50
6050	Ø 64 x 7 mm	50	040070	GD 60 W 50
7054	Ø 74 x 10 mm	54	040068	GD 70 W 54

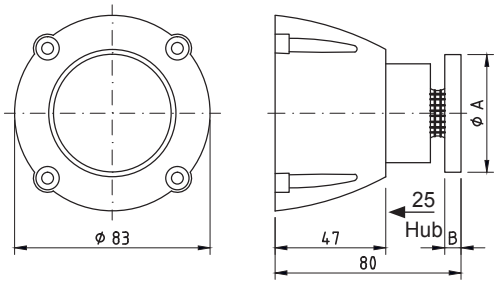

12.7990.

Ankerplatten mit Teleskop-Dämpfung

und Gummilager, Dämpfungsweg 25 mm, Sockel aus schwarzem Kunststoff mit vier Anschraublöcher, Ankerplatte Stahl verzinkt.

12.7990. . .

Code	Ankerplatte AxB	Art. Nr.	Typ-Nr.
5080	Ø 54 x 7 mm	040071	GD 50 T 80
7080	Ø 74 x 10 mm	040029	GD 70 T 84

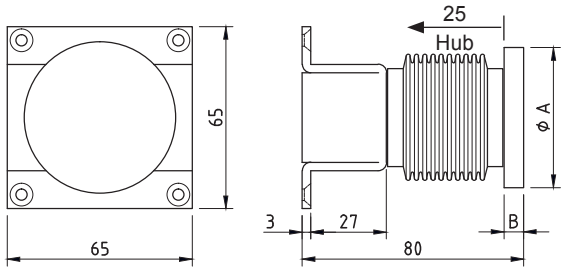

12.7992.

Ankerplatten mit starker Federdämpfung

und Gummiabdeckung schwarz, Dämpfungsweg ca. 25 mm, Befestigungsgehäuse, Stahlblech weiss lackiert, Ankerplatte Stahl verzinkt.

12.7992. . .

Code	Ankerplatte AxB	Art. Nr.	Typ-Nr.
5080	Ø 54 x 7 mm	040175	GD 50 TF 80
7080	Ø 74 x 10 mm	040177	GD 70 TF 80

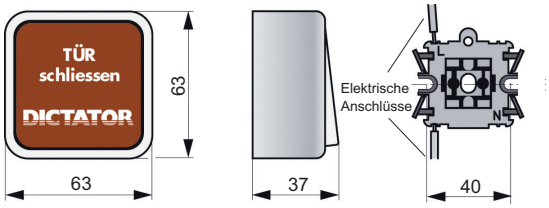

12.7994.0063

12.7994.0063

Handauslösetaster, Aufputz

Wippe rot mit weisser Beschriftung “Tür schliessen“ nach den Brandschutzvorschriften bei den Feststellanlagen für Feuerschutzabschlüsse, 63 / 63 x 37 mm. (040005)

Technische Änderungen vorbehalten !