MTS
Ihr Partner für Metallbaubeschläge

044 735 34 34
Fax 044 734 51 22
info@mts-urdorf.ch

MTS Metallbaubeschläge AG
Im Grossherweg 7 · Industrie Nord
CH-8902 Urdorf-Zürich

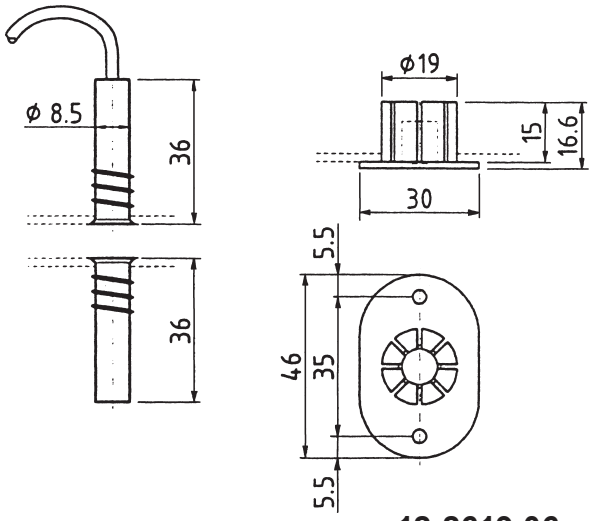

12.2619.06

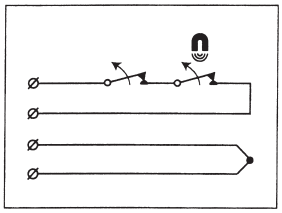

12.2619.06

Fremdfeldgeschützter Magnetkontakt

in Alu Schraubform mit 6 m Kabel, 4-adrig (2Adern für Sabotagelinie durchgeschlauft und 2Adern für Schliesskontakt) bestehend aus Reedkontakt und einem Permanentmagnet mit 2-tlg.- Adapter für Stahltüren inkl. Zusatzmagnet.
(MK 270-6 und MK 200-2)

Technische Daten:

VdS - Zulassung:	Nr. G 197063 C
Schaltspannung:	200 V DC
Schaltstrom:	0,5 A
Schaltdistanz:	min. 4 - 15 mm
Anschlusskabel:	4-Adrig, Länge: 6 m
Betriebstemperatur:	-40 bis +70° C
Schutzart:	IP 67
Luftfeuchtigkeit (EN 60721)	95 % rF, nicht betauend

Info:
Der Kontakt ist Gold- / Rutherium- Beschichtet, welcher ein sicheres und zuverlässiges Schalten von sehr kleinen Strömen garantiert. Der Magnet besteht aus einer speziellen ,,Alnico V“ - Legierung (Aluminium - Nickel - Cobalt), die die Langzeitstabilität des magnetischen Kraftfeldes garantiert. Das Aluminiumgehäuse ist rostfrei und wasserdicht. Die Aluminiumgehäuse haben ein selbstschneidendes Gewinde und werden mit zwei Kunststoff-flansch, weiss, Ø 19 mm und mit einem Zusatzmagnet geliefert.

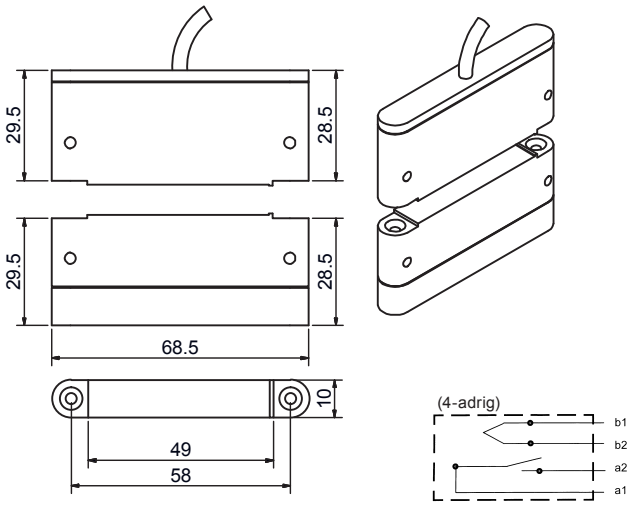

12.2620.384

12.2620.384

Elektronischer kontaktloser Übergangskontakt,

Sender und Empfänger mit induktiver Signal- und Energieübertragung. Zum Anschluss für Alarmdraht, Glasbruchsensoren oder Riegelschaltkontakte und gleichzeitiger Öffnungsmeldung. Kabel 4 m, 4-adrig, weiss. (EKOM 11 LSA, 990384)

Technische Daten:

Betriebsspannung:	9 - 15 V DC
Montageabstand:	max. 10 mm
Abstand zu Metallteilen:	max. 5 mm
max. Schaltleistung:	24 V DC, 200 mA, 300 mW
Übergangswiderstand:	ca. 5 Ohm
Temperatur:	-25 bis +70° C
Schutzart:	VdS-Umweltklasse IV; IP67
VdS-Nr.:	G 195504 B

Für weiter Technische Daten fordern Sie das Datenblatt an !

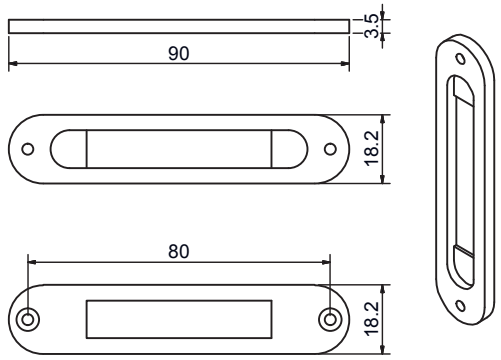

12.2620.940

12.2620.940

Befestigungsflansch,

für die Unterputz-Montage, für Sender und Empfänger EKOM 11 LSA, **MTS 12.2620.384**, weiss. (BF11W)

Technische Änderungen vorbehalten !