MTS
Ihr Partner für Metallbaubeschläge

044 735 34 34
Fax 044 734 51 22
info@mts-urdorf.ch

MTS Metallbaubeschläge AG
Im Grossherweg 7 · Industrie Nord
CH-8902 Urdorf-Zürich

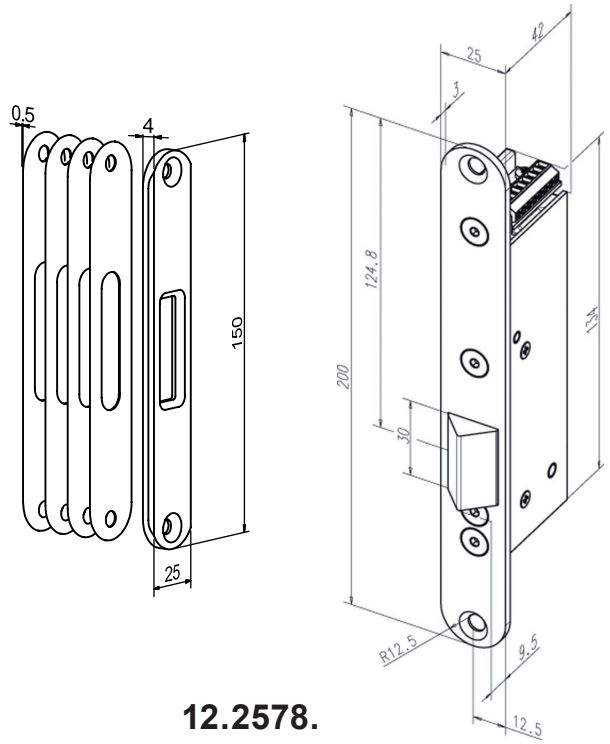

12.2578.

12.2578. . .

Ruhestrom-Pendeltüröffner 351U80

mit Verriegelungsprisma, mit Flachschliessblech und vier Distanzbleche. Rückmeldekontakt (RR) im Gehäuse integriert mit Diode. Festigkeit gegen Aufbruch 5000 N, Fallenvorlast max. 5000 N, DIN links/DIN rechts verwendbar.

Code	Spannung	Nennwiderstand	Betriebsspannung	Stromaufnahme
512	12 V DC	37,50 Ohm	± 1 V	320 mA stabilisiert
524	24 V DC	150,00 Ohm	± 2 V	160 mA stabilisiert

Anwendungs-Info:

Das Verriegelungsprisma wird über Federkraft in der Verriegelungsposition gehalten. Beim Schliessen der Tür rastet das Prisma im Schliessblech ein.

Durch Bestromen des Türöffners wird das Prisma festgestellt und die Tür ist verriegelt.

Bei den Modellen mit integriertem Türkontakt kann die Verriegelungsaktivierung auf den Zustand „Tür Zu“ gesteuert über den Türkontakt, eingeschränkt werden.

Der integrierte Ankerkontakt (25 V/1 A) kann zur elektronischen Überwachung des Verriegelungszustandes verwendet werde.

Systemvoraussetzung: Pendeltürschliesser mit einstellbarer Schliesskraft und Schliessgeschwindigkeit zur sicheren Positionierung des Türblattes in Verriegelungsbereitschaft.

Nicht geeignet für Bodenmontage.

Info
- Montagedistanz zwischen Stulp und Schliessblech 3 mm (min. 2 mm, max. 4,5 mm)
- 12.2578.90 Schliessblech, einzeln
- 12.2578.95 Distanzbleche, einzeln

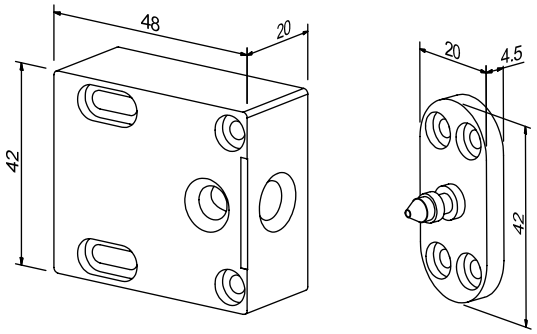

12.2661.

12.2661.1049

Kompaktverriegelung

für die elektrische Verriegelung von Schränken usw. Arbeits-/Ruhestrom umstellbar 12/24 V AC/DC, zuhaltend, mit Gegenstück (1049.10)

12.2661.1149

Kompaktverriegelung

für die elektrische Verriegelung von Schränken usw. **mit Rückmeldekontakt (RR),** Arbeits-/Ruhestrom umstellbar 12/24 V AC/DC, zuhaltend, mit Gegenstück (1049.10RR)

Montagehinweis:

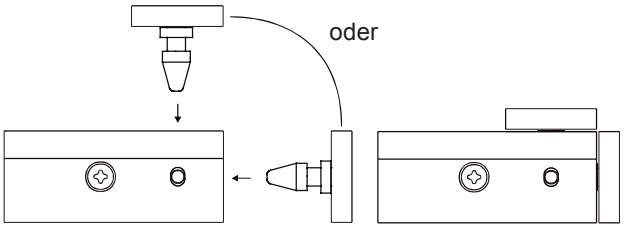

Info

- Nennspannung:	12 oder 24 V DC ± 10%
- Stromaufnahme:	12 V DC 260 mA 24 V DC 130 mA
- Betriebstemperaturbereich:	+10°C -40°C
- Gehäusetemperatur:	ca. 60°C bei Dauerbestromung
- Rückmeldkontakt:	Umschaltkontakt max. 25 V/1A belastbar

Technische Änderungen vorbehalten !